GORDO N

Oprawa najazdowa

[V] 220-240 AC	[Hz] 50	≥10000	[h] 20000	ellipse ≤ 6x MacAdam	Ra 80	SMD
		IP 67	0,1m		[°C] -20÷35	[kN] 20
IK 08		[m] 0,2	[mm²] 0,75		lm/W 50	CE
EAC	UKCA					

GORDO N 1W CW-L-SR

		[W]		[lm]	[°]	Tc [K]
GORDO N 1W CW-L-SR	**18192**	1	srebrny	50	80	6500
GORDO N 1W CW-O-SR	**18193**	1	srebrny	50	80	6500

Kanlux GORDO N to oprawa dogruntowa najazdowa ze zintegrowanym źródłem światła LED przeznaczona do wbudowania w podłoże. Wykonana jest z materiałów najwyższej jakości, dzięki czemu odporna jest na nacisk do 20kN.
Szczelność oprawy to IP67.

- Materiał obudowy: stop aluminium
- Materiał szyby ochronnej: szkło hartowane
- Materiał panelu/ramki: stal nierdzewna

Zastrzega się możliwość wprowadzenia zmian technicznych. Dane zawarte w tym katalogu nie są prawnie wiążące.

PL

GORDO N

Oprawa najazdowa

GORDO N 1W CW-L-SR

GORDO N 1W CW-O-SR

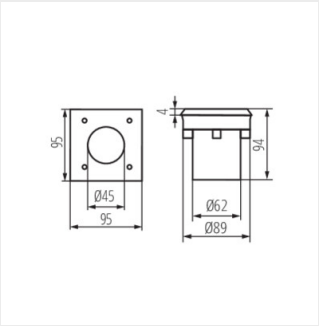

GORDO N 1W CW-L

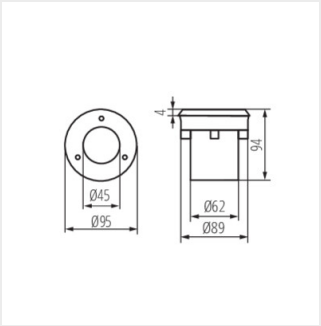

GORDO N 1W CW-O

Zastrzega się możliwość wprowadzenia zmian technicznych. Dane zawarte w tym katalogu nie są prawnie wiążące.

PL