LOGI 02-1022

Łącznik zwierny podwójny

[V] 250 AC | In [AX] 10 | IP 20 | PZH

LOGI 02-1022-102 bi

LOGI 02-1022-102 bi	**25069**	biały
LOGI 02-1022-103 kr	**25129**	kremowy
LOGI 02-1022-143 sr	**25188**	srebrny
LOGI 02-1022-141 gr	**25247**	grafitowy
LOGI 02-1022-142 cm	**33629**	czarny mat

Łącznik zwierny podwójny służy do kontroli dwóch grup przekaźników czasowych impulsem (sterowanie obwodem lampy bądź grupy lamp, sterowanie mechanizmów furtek i drzwi).

- Atest PZH: Numer B.BK.60112.0276.2022, ważny do 2027-11-08
- Tworzywo: ABS

Zastrzega się możliwość wprowadzenia zmian technicznych. Dane zawarte w tym katalogu nie są prawnie wiążące.

PL

LOGI 02-1022

Łącznik zwierny podwójny

LOGI 02-1022-102 bi

LOGI 02-1022-103 kr

LOGI 02-1022-143 sr

LOGI 02-1022-141 gr

LOGI 02-1022-142 cm

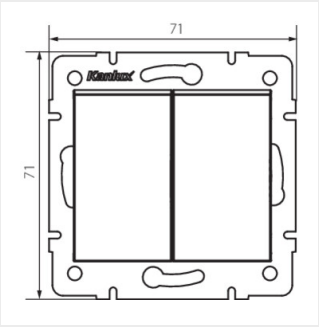

LOGI 02-1022-102 bi

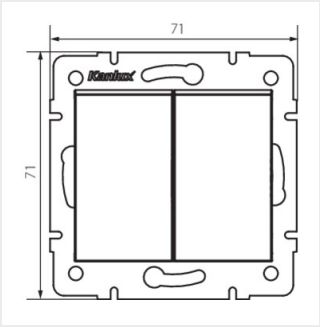

LOGI 02-1022-103 kr

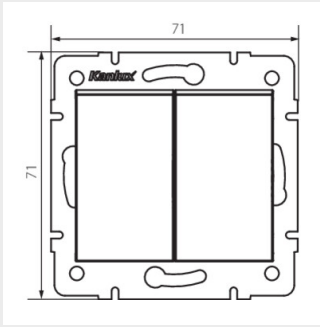

LOGI 02-1022-143 sr

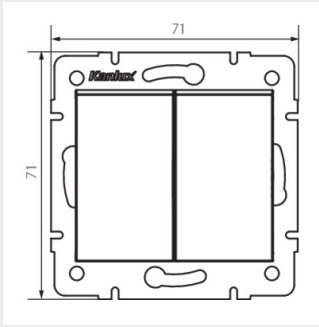

LOGI 02-1022-141 gr

Zastrzega się możliwość wprowadzenia zmian technicznych. Dane zawarte w tym katalogu nie są prawnie wiążące.

PL

LOGI 02-1022

Łącznik zwierny podwójny

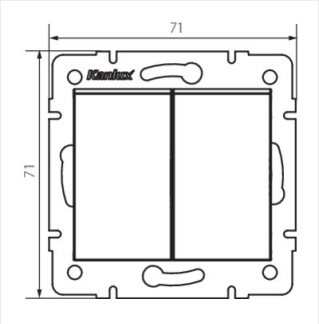

LOGI 02-1022-142 cm

Zastrzega się możliwość wprowadzenia zmian technicznych. Dane zawarte w tym katalogu nie są prawnie wiążące.

PL