LOGI 02-1490

Ramka poczwórna pozioma

LOGI 02-1490-002 bi

LOGI 02-1490-002 bi	**25120**	biały
LOGI 02-1490-003 kr	**25179**	kremowy
LOGI 02-1490-043 sr	**25238**	srebrny
LOGI 02-1490-041 gr	**25297**	grafitowy
LOGI 02-1490-042 cm	**33577**	czarny mat

- Atest PZH: Numer B.BK.60112.0276.2022, ważny do 2027-11-08
- Tworzywo: ABS

Zastrzega się możliwość wprowadzenia zmian technicznych. Dane zawarte w tym katalogu nie są prawnie wiążące.

PL

LOGI 02-1490

Ramka poczwórna pozioma

LOGI 02-1490-002 bi

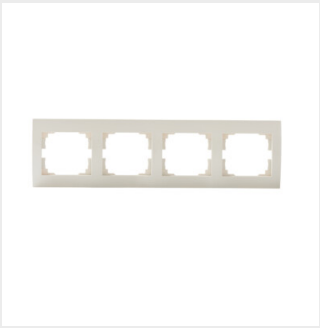

LOGI 02-1490-003 kr

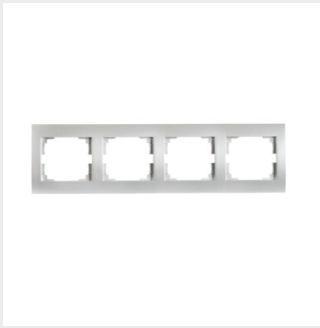

LOGI 02-1490-043 sr

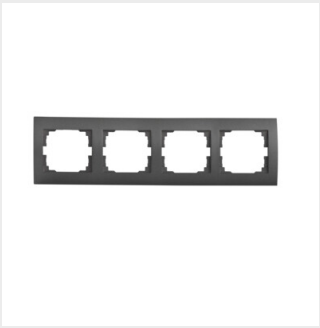

LOGI 02-1490-041 gr

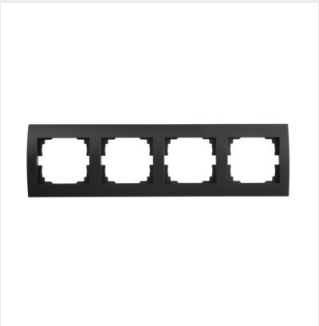

LOGI 02-1490-042 cm

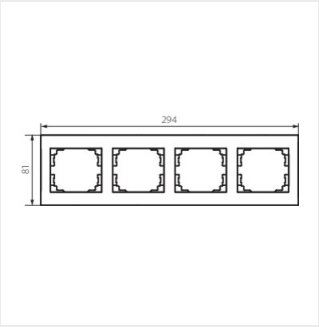

LOGI 02-1490-002 bi

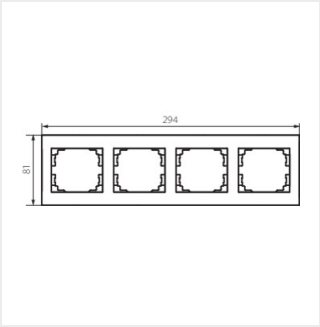

LOGI 02-1490-003 kr

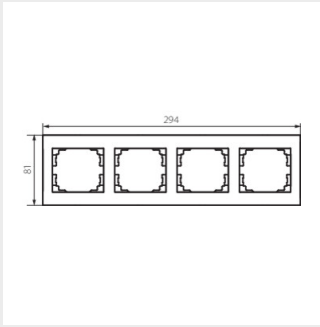

LOGI 02-1490-043 sr

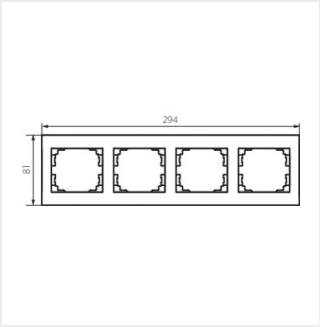

LOGI 02-1490-041 gr

Zastrzega się możliwość wprowadzenia zmian technicznych. Dane zawarte w tym katalogu nie są prawnie wiążące.

PL

LOGI 02-1490

Ramka poczwórna pozioma

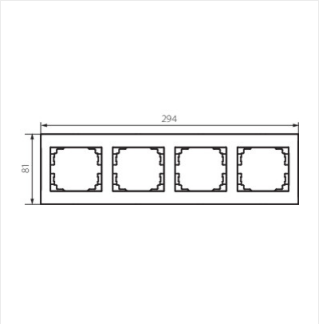

LOGI 02-1490-042 cm

Zastrzega się możliwość wprowadzenia zmian technicznych. Dane zawarte w tym katalogu nie są prawnie wiążące.

PL