# KMB6

## Protecteur de surtensions, 1P

KMB6-C16/1

| | | [V] | | In [A] |
|---|---|---|---|---|
| KMB6-C16/1 | **23143** | 230/400 AC | 1 | 16 |
| KMB6-C10/1 | **23145** | 230/400 AC | 1 | 10 |
| KMB6-C20/1 | **23146** | 230/400 AC | 1 | 20 |
| KMB6-C25/1 | **23151** | 230/400 AC | 1 | 25 |
| KMB6-C6/1 | **23157** | 230/400 AC | 1 | 6 |
| KMB6-C32/1 | **23160** | 230/400 AC | 1 | 32 |
| KMB6-C4/1 | **23161** | 230/400 AC | 1 | 4 |
| KMB6-C40/1 | **23173** | 230/400 AC | 1 | 40 |
| KMB6-C50/1 | **27252** | 230/400 AC | 1 | 50 |
| KMB6-C63/1 | **27253** | 230/400 AC | 1 | 63 |
| KMB6-C13/1 | **32559** | 230/400 AC | 1 | 13 |

Le disjoncteur avec protection contre les surintensités est utilisé pour la protection des câbles contre les surcharges et les courts-circuits dans les installations et les appareils.


Nous nous réservons le droit d'apporter toute modification technique sans information préalable. Les données de ce contenu ne sont pas juridiquement contraignantes.

FR

# KMB6

## Protecteur de surtensions, 1P

KMB6-C16/1

KMB6-C10/1

KMB6-C20/1

KMB6-C25/1

KMB6-C6/1

KMB6-C32/1

KMB6-C4/1

KMB6-C40/1

KMB6-C50/1

KMB6-C63/1

KMB6-C13/1

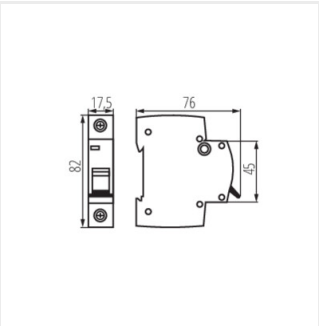


KMB6-C16/1

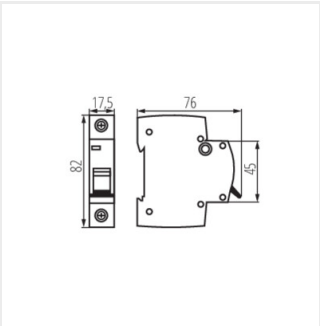


KMB6-C10/1

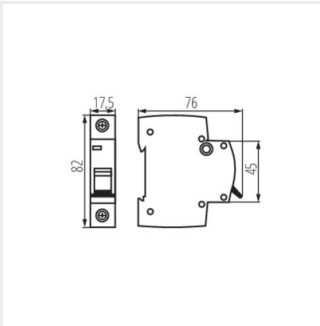


KMB6-C20/1

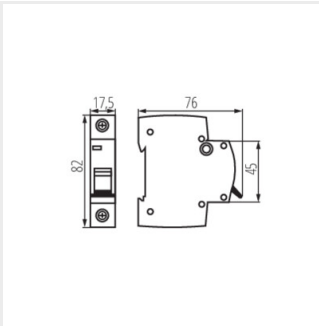


KMB6-C25/1

Date of issue: 05.06.2024, 14:47

Nous nous réservons le droit d'apporter toute modification technique sans information préalable. Les données de ce contenu ne sont pas juridiquement contraignantes.

FR

# KMB6

## Protecteur de surtensions, 1P

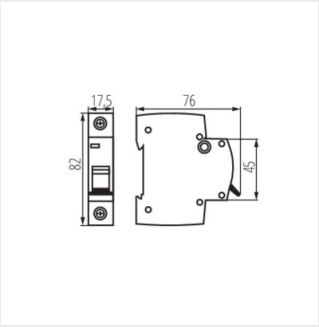


KMB6-C6/1

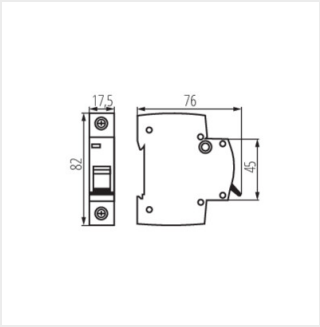


KMB6-C32/1

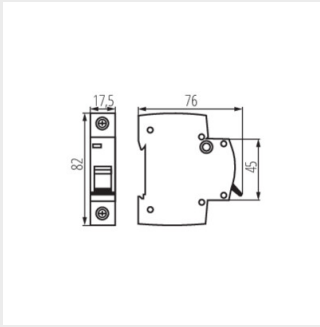


KMB6-C4/1

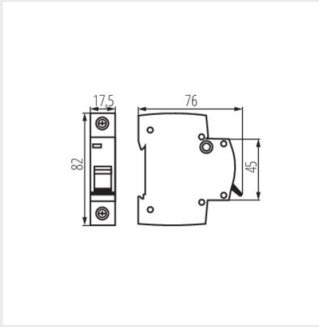


KMB6-C40/1

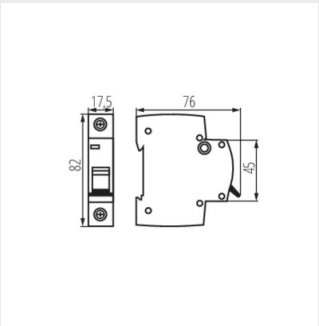


KMB6-C50/1

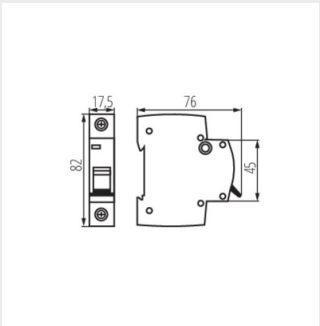


KMB6-C63/1

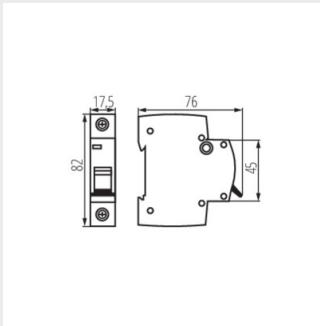


KMB6-C13/1


Nous nous réservons le droit d'apporter toute modification technique sans information préalable. Les données de ce contenu ne sont pas juridiquement contraignantes.

FR