SANI IP44

Plafonnier pour éclairage d’accentuation

SANI IP44 DSO-B

		[W]	
SANI IP44 DSO-B	**29240**	max 10	noir
SANI IP44 DSO-W	**29241**	max 10	blanc
SANI IP44 DSO-SN	**29242**	max 10	nickel satiné

Kanlux SANI IP44 sont des luminaires en saillie. Ils se caractérisent par un style simple et sont disponibles en deux couleurs - blanc et noir. Le degré d'étanchéité IP44 permet de les utiliser dans des pièces humides, comme les salles de bains et les cuisines.

- Matériau du boîtier: alliage en aluminium
- Matériau du diffuseur: matériau plastique

Nous nous réservons le droit d’apporter toute modification technique sans information préalable. Les données de ce contenu ne sont pas juridiquement contraignantes.

SANI IP44

Plafonnier pour éclairage d’accentuation

SANI IP44 DSO-W

SANI IP44 DSO-SN

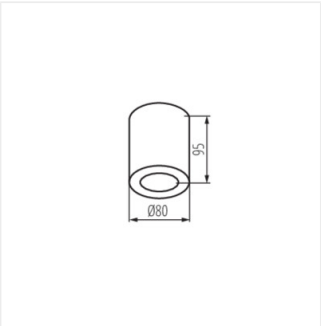

SANI IP44 DSO

Nous nous réservons le droit d’apporter toute modification technique sans information préalable. Les données de ce contenu ne sont pas juridiquement contraignantes.

FR