APUS LED

LED lépcsővilágító lámpatest

MADE IN POLAND

≥20000 | 50000 [h] | ellipse ≤ 6x MacAdam | Ra 80 | IP 20 | 0,18 [m] | 0,1m | SMD | 5÷25 [°C]

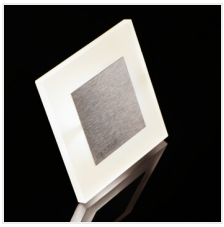

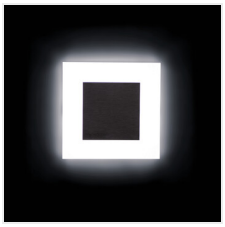

APUS LED WW

		[V]	[W]		[lm]	Tc [K]
APUS LED WW	**23106**	12 DC	0,8	rozsdamentes acél	13	3000
APUS LED CW	**23107**	12 DC	0,8	rozsdamentes acél	15	6500
APUS LED AC-WW	**23800**	220-240 AC	1,3	rozsdamentes acél	13	3000
APUS LED AC-CW	**23801**	220-240 AC	1,3	rozsdamentes acél	15	6500
APUS LED AC B-NW	**26536**	220-240 AC	1,3	fekete	14	4000
APUS LED AC B-WW	**26537**	220-240 AC	1,3	fekete	13	3000
APUS LED B-NW	**26538**	12 DC	0,8	fekete	14	4000
APUS LED B-WW	**26539**	12 DC	0,8	fekete	13	3000
APUS LED W-WW	**26840**	12 DC	0,8	fehér	13	3000
APUS LED W-CW	**26841**	12 DC	0,8	fehér	15	6500
APUS LED PIR WW	**27370**	12 DC	0,8	rozsdamentes acél	13	3000
APUS LED W-NW	**27378**	12 DC	0,8	fehér	14	4000
APUS LED PIR NW	**27379**	12 DC	0,8	rozsdamentes acél	14	4000
APUS LED PIR B-NW	**29856**	12 DC	0,8	fekete	14	4000
APUS LED PIR B-WW	**29857**	12 DC	0,8	fekete	13	3000
APUS LED NW	**32488**	12 DC	0,8	rozsdamentes acél	14	4000

A Kanlux APUS modern formatervezés vonzó világítási hatással kombinálva. Tökéletes megoldás lépcsők és folyosók megvilágítására vagy az adott helyiség berendezésének kiemelésére. A lámpatest egyedi szerkezete egyenletes

Fenntartjuk a műszaki változtatások bevezetésének jogát. A jelen anyagban található adatok jogi szempontból nem kötelező érvényűek.

HU

APUS LED

LED lépcsővilágító lámpatest

fényeloszlást biztosít. Az AC változat 230V-os működtetővel, a PIR pedig mozgásérzékelővel van ellátva. Az érzékelő mozgást érzékel/a környezet fényerősségétől függetlenül bekapcsolja a világítást.

- Lámpaház anyaga: csiszolt rozsdamentes acél, műanyag

APUS LED WW

APUS LED CW

APUS LED AC-WW

APUS LED AC-CW

APUS LED AC B-NW

APUS LED AC B-WW

APUS LED B-NW

APUS LED B-WW

Fenntartjuk a műszaki változtatások bevezetésének jogát. A jelen anyagban található adatok jogi szempontból nem kötelező érvényűek.

APUS LED

LED lépcsővilágító lámpatest

APUS LED W-WW

APUS LED W-CW

APUS LED PIR WW

APUS LED W-NW

APUS LED PIR NW

APUS LED PIR B-NW

APUS LED PIR B-WW

APUS LED NW

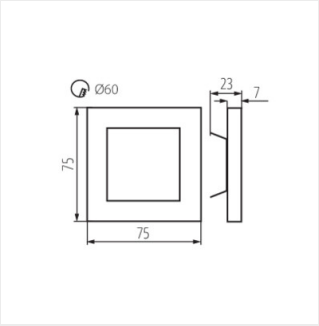

APUS LED

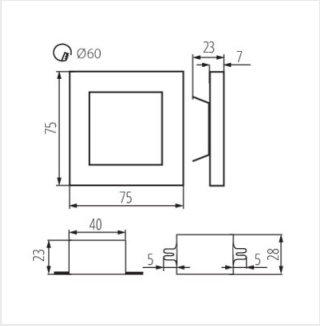

APUS LED AC

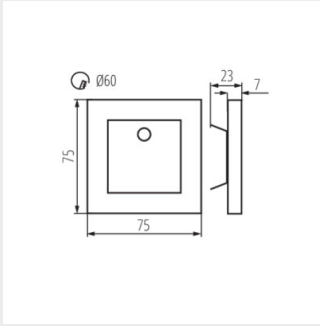

APUS LED PIR

Fenntartjuk a műszaki változtatások bevezetésének jogát. A jelen anyagban található adatok jogi szempontból nem kötelező érvényűek.

HU