ONTEC R

Oprawa awaryjna LED

[V] 220-240 AC | [Hz] 50 | IP 20 | Tc [K] 5000 | SMD | CNBOP

ONTEC R C1 60N M STW

		[W]	MODE	USE	[h]	ST	AT
ONTEC R M1 60N M STW	**29098**	1,2	awaryjny	oświetlenie antypaniczne	1	✓	
ONTEC R C1 60N M STW	**33826**	1,2	awaryjny	oświetlenie drogi ewakuacyjnej	1	✓	
ONTEC R C1 302 M STW	**33827**	7,2	awaryjno-sieciowy	oświetlenie drogi ewakuacyjnej	3	✓	
ONTEC R M1 60N M ATW	**33850**	1,2	awaryjny	oświetlenie antypaniczne	1		✓
ONTEC R M2 302 M ATW	**33851**	7,2	awaryjno-sieciowy	oświetlenie antypaniczne	3		✓
ONTEC R C1 60N M ATW	**33852**	1,2	awaryjny	oświetlenie drogi ewakuacyjnej	1		✓
ONTEC R M5 105 M STW	**33860**	6,7	awaryjno-sieciowy	oświetlenie antypaniczne	1	✓	
ONTEC R M5 105 M ATW	**33870**	6,7	awaryjno-sieciowy	oświetlenie antypaniczne	1		✓

Oświetlenie awaryjne lub antypaniczne stosuje się w pomieszczeniach typu Open Space, aby przeciwdziałać panice. Pozwala na dotarcie do miejsca, w którym widać oznaczoną drogę ewakuacji jak i samej ewakuacyjnej zależnie od pryzmy zastosowanej w oprawie.

- Materiał obudowy: tworzywo sztuczne
- Materiał klosza: tworzywo sztuczne

Zastrzega się możliwość wprowadzenia zmian technicznych. Dane zawarte w tym katalogu nie są prawnie wiążące.

ONTEC R

Oprawa awaryjna LED

ONTEC R C1 60N M STW

ONTEC R C1 302 M STW

ONTEC R M1 60N M ATW

ONTEC R M2 302 M ATW

ONTEC R C1 60N M ATW

ONTEC R M5 105 M STW

ONTEC R M5 105 M ATW

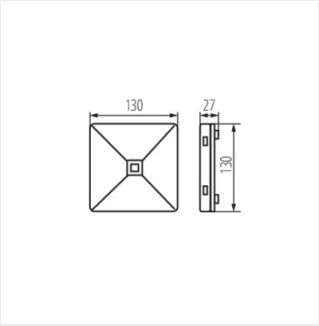

ONTEC R

Akcesoria

33831 ZEST PODT OR00 W

Zastrzega się możliwość wprowadzenia zmian technicznych. Dane zawarte w tym katalogu nie są prawnie wiążące.

PL