TAVO FRAME

Süllyesztett lámpatest tartozék

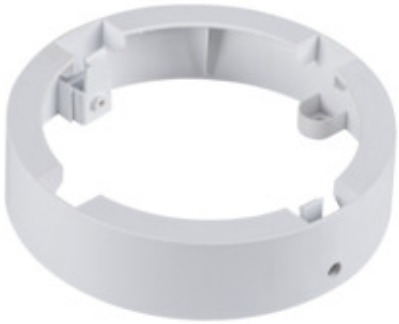

TAVO FRAME DO 12W

TAVO FRAME DO 12W	**36520**	fehér
TAVO FRAME DO 18W	**36521**	fehér
TAVO FRAME DL 12W	**36522**	fehér
TAVO FRAME DL 18W	**36523**	fehér

A Kanlux TAVO FRAME lehetővé teszi a 12 W-os Kanlux TAVO LED (TAVO FRAME DO 12W és TAVO FRAME DL 12W) és 18W-os Kanlux TAVO LED (TAVO FRAME DO 18W i TAVO FRAME DL 18W) panelek falon kívüli felszerelését. A telepítést követően a panelek IP20 védettségi fokkal rendelkeznek.

- Lámpaház anyaga: műanyag

Fenntartjuk a műszaki változtatások bevezetésének jogát. A jelen anyagban található adatok jogi szempontból nem kötelező érvényűek.

TAVO FRAME

Süllyesztett lámpatest tartozék

TAVO FRAME DO 12W

TAVO FRAME DO 18W

TAVO FRAME DL 12W

TAVO FRAME DL 18W

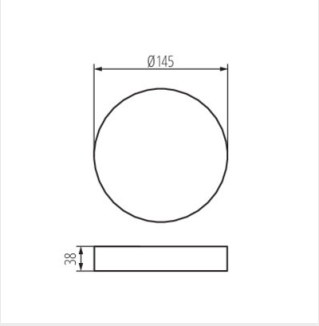

TAVO FRAME DO 12W

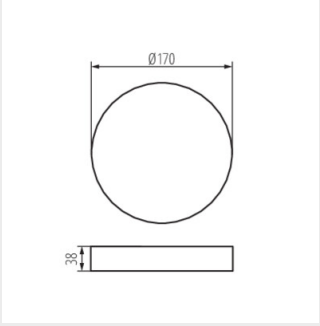

TAVO FRAME DO 18W

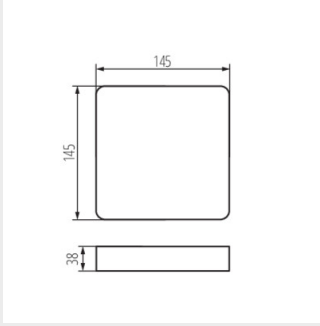

TAVO FRAME DL 12W

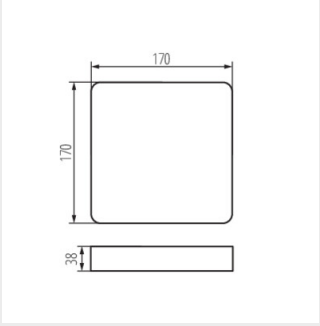

TAVO FRAME DL 18W

Fenntartjuk a műszaki változtatások bevezetésének jogát. A jelen anyagban található adatok jogi szempontból nem kötelező érvényűek.

HU