IQ-LED C35

LED fényforrás

WARRANTY 3 years | Ra90+ true colors | up to 138 lm/W | SAFE light

[V] 220-240 AC | [Hz] 50 | SMD | 360° Φuse | ellipse ≤6x MacAdam | Ra 90 | ≥50000 | [h] 25000 | Hg | CE | EAC | UK CA

IQ-LED C35E14 3,4W-WW

		PON [W]	[W]	[lm] Φuse	Tc [K]	[°]		Ei ATG
IQ-LED C35E14 3,4W-WW	36682	3,4	40	470	2700	240	E14	D
IQ-LED C35E14 3,4W-NW	36683	3,4	40	470	4000	240	E14	D
IQ-LED C35E14 3,4W-CW	36684	3,4	40	470	6500	240	E14	D
IQ-LED C35E14 5,9W-WW	36685	5,9	60	806	2700	240	E14	D
IQ-LED C35E14 5,9W-NW	36686	5,9	60	806	4000	240	E14	D
IQ-LED C35E14 5,9W-CW	36687	5,9	60	806	6500	240	E14	D

A Kanlux IQ-LED C35 E14 szembarát **színhőmérsékletet és megbízhatóságot** jelent, mindezt a klasszikus gyertyaizzó formájában. Az új iQ-LED Kanlux fényforrások emellett kivételes, akár 138 lumen/watt fényhasznosítást, és ezáltal **alacsonyabb energiafogyasztást** biztosítanak. Az IQ-LED Kanlux fényforrások **teljes használati kényelmet és**

Létrehozás dátuma: 28.07.2025, 14:35

Fenntartjuk a műszaki változtatások bevezetésének jogát. A jelen anyagban található adatok jogi szempontból nem kötelező érvényűek.

Fotometria: adott termék vizsgálatakor elért eredmények.

Kanlux S.A. ul. Objazdowa 1-3, 41-922 Radzionków, Poland kanlux@kanlux.com

HU

IQ-LED C35

LED fényforrás

biztonságot nyújtanak.

IQ-LED C35E14 3,4W-WW

IQ-LED C35E14 3,4W-NW

IQ-LED C35E14 3,4W-CW

IQ-LED C35E14 5,9W-WW

Létrehozás dátuma: 28.07.2025, 14:35
Fenntartjuk a műszaki változtatások bevezetésének jogát. A jelen anyagban található adatok jogi szempontból nem kötelező érvényűek.
Fotometria: adott termék vizsgálatakor elért eredmények.
Kanlux S.A. ul. Objazdowa 1-3, 41-922 Radzionków, Poland kanlux@kanlux.com

HU

IQ-LED C35

LED fényforrás

IQ-LED C35E14 5,9W-NW

IQ-LED C35E14 5,9W-CW

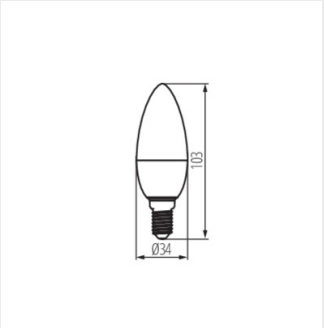

IQ-LED C35E14

Fenntartjuk a műszaki változtatások bevezetésének jogát. A jelen anyagban található adatok jogi szempontból nem kötelező érvényűek.
Fotometria: adott termék vizsgálatakor elért eredmények.
Kanlux S.A. ul. Objazdowa 1-3, 41-922 Radzionków, Poland kanlux@kanlux.com