Kanlux XLED G45

A Kanlux XLED egyesíti a hagyományos izzók és a modern LED fényforrások legjobb tulajdonságait. Ezért állítjuk azt róla, hogy ez az első igazi "LED izzó". Hagyományos izzó alakú üveg test és a LED diódák olyan elhelyezése jellemzi, hogy a fény minden irányban terjed. Kínálatunkban E27 és E14 foglalatú fényforrások is megtalálhatók.

320°

HIGH lumen

up to 150 lm/W

[V]	[Hz]	FILAMENT	360° Φuse	ellipse ≤ 6x MacAdam	Ra 80	[h] 15000
220-240 AC	50					

XLED G45 E14 4,5W-NW

		PON [W]	[W]	[lm] Φuse	Tc [K]	[°]			Ei
XLED G45 E14 4,5W-NW	37384	4,5	40	470	4000	320	E14	≥15000	F
XLED G45 E14 4,5W-WW	29624	4,5	40	470	2700	320	E14	≥15000	F
XLED G45 E14 6W-NW	35277	6	60	806	4000	320	E14	≥25000	E
XLED G45 E14 6W-WW	35276	6	60	806	2700	320	E14	≥25000	E
XLED G45 E14 7W-NW	37387	7	75	1055	4000	320	E14	≥25000	D
XLED G45 E14 7W-WW	37386	7	75	1055	2700	320	E14	≥25000	D
XLED G45 E27 4,5W-NW	37385	4,5	40	470	4000	320	E27	≥15000	F
XLED G45 E27 4,5W-WW	29625	4,5	40	470	2700	320	E27	≥15000	F
XLED G45 E27 6W-NW	35275	6	60	806	4000	320	E27	≥25000	E
XLED G45 E27 6W-WW	35274	6	60	806	2700	320	E27	≥25000	E
XLED G45 E27 7W-NW	37389	7	75	1055	4000	320	E27	≥25000	D
XLED G45 E27 7W-WW	37388	7	75	1055	2700	320	E27	≥25000	D

XLED G45 E14 4,5W-NW

XLED G45 E14 4,5W-WW

XLED G45 E14 6W-NW

XLED G45 E14 6W-WW

XLED G45 E14 7W-NW

XLED G45 E14 7W-WW

XLED G45 E27 4,5W-NW

XLED G45 E27 4,5W-WW

XLED G45 E27 6W-NW

XLED G45 E27 6W-WW

XLED G45 E27 7W-NW

XLED G45 E27 7W-WW

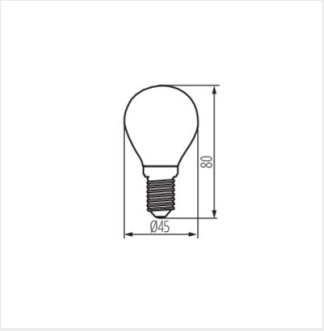

XLED G45 E14 4,5W

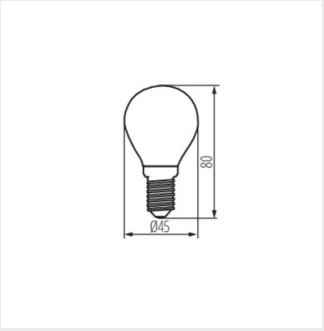

XLED G45 E14 6W

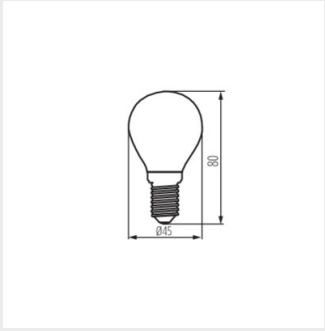

XLED G45 E14 7W

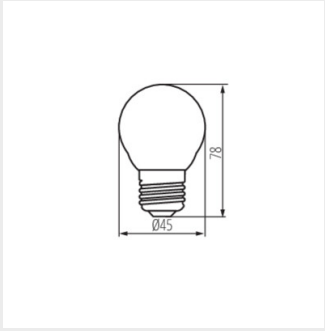

XLED G45 E27 4,5W

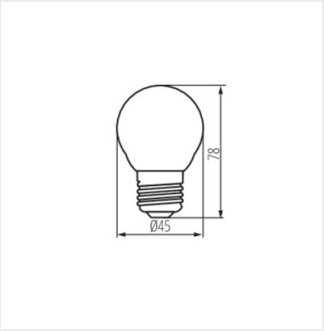

XLED G45 E27 6W

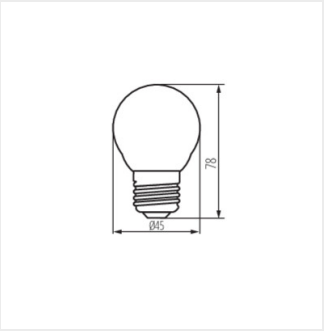

XLED G45 E27 7W

Létrehozás dátuma: 28.07.2025, 14:15
Fenntartjuk a műszaki változtatások bevezetésének jogát. A jelen anyagban található adatok jogi szempontból nem kötelező érvényűek.
Fotometria: adott termék vizsgálatakor elért eredmények.
Kanlux S.A. ul. Objazdowa 1-3, 41-922 Radzionków, Poland kanlux@kanlux.com

HU