07025 TURK DL-60

Plafoniera z wymiennym źródłem światła

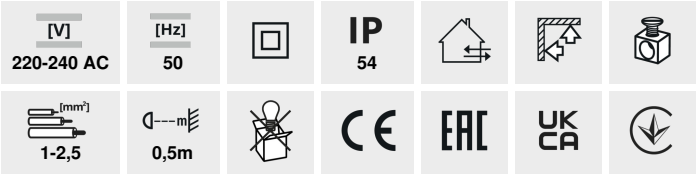

TURK DL-60

		[W]		
TURK DL-60	**07025**	max 60	E27	biały

Kanlux TURK to wysoka odporność na promieniowanie UV sprawiająca, że doskonale sprawdzi się w warunkach użytkowania zewnętrznego, np. na elewacji budynku, tarasie czy balkonie.

- wysoka odporność na promieniowanie UV (PIKTO)
- Materiał obudowy: PC
- Materiał klosza: PC

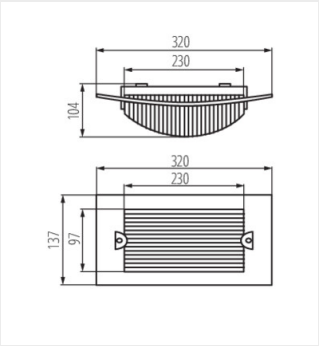

TURK DL-60

Dokument utworzono: 22.07.2024, 09:25

Zastrzega się możliwość wprowadzenia zmian technicznych. Dane zawarte w tym katalogu nie są prawnie wiążące.

PL

07025 TURK DL-60

Plafoniera z wymiennym źródłem światła

Zastrzega się możliwość wprowadzenia zmian technicznych. Dane zawarte w tym katalogu nie są prawnie wiążące.

PL