FRANCO LED

Lampada da scrivania led

WARM white | DIMMABLE FUNCTION 3 | FLEXIBLE arm

[V] 220-240 AC	[Hz] 50	[°] 100	≥10000	[h] 20000	ellipse ≤6xMacAdam	Ra 80
SMD		IP 20	0,1m			[°] 360
[°] 360	[m] 1,8			CE	EAC	UK CA

FRANCO 15LED SMD KT-B

		[W]		[lm]	Tc [K]
FRANCO 15LED SMD KT-W	**22340**	max 6,5	bianco	max 390	3000
FRANCO 15LED SMD KT-B	**22341**	max 6,5	nero	max 390	3000

Kanlux FRANCO è una lampada a stelo a forma slanciata, discreta ma al contempo elegante. Ideale come illuminazione da scrivania, ma anche come illuminazione aggiuntiva della stanza o come lampada da notte. La possibilità di regolare l'intensità luminosa è una soluzione molto comoda, permettendo di personalizzare la luminosità dell'illuminazione in base alle proprie esigenze e all'ora del giorno.

- La base e’ provvista di un sensore che permette l’accensione o lo spegnimento della lampada e di dimmerarne la luminosita’ (3 livelli)
- Materiale del corpo: plastica
- Diffusore: plastica

Ci riserviamo la possibilità di introdurre delle modifiche tecniche. I dati contenuti in questo materiale non sono legalmente vincolanti.

IT

FRANCO LED

Lampada da scrivania led

FRANCO 15LED SMD KT-B

FRANCO 15LED SMD KT-B

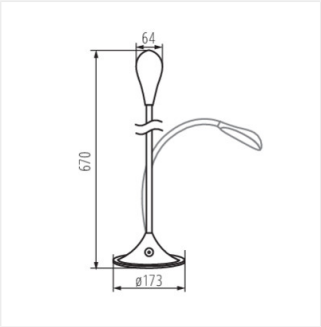

FRANCO 15LED SMD

Ci riserviamo la possibilità di introdurre delle modifiche tecniche. I dati contenuti in questo materiale non sono legalmente vincolanti.

IT