Kanlux ADI

L'alimentatore elettronico Kanlux ADI, con una temperatura massima ammissibile della cover di 75°C e una stabilizzazione della corrente di 350mA DC, è dotato di una protezione incorporata contro i cortocircuiti e il sovraccarico e di una protezione termica che interrompe l'alimentazione quando la temperatura supera i 110°C.

- ADI 350 1-3W stabilizzazione corrente 350mA DC
- temperatura massima consentita dell'alloggiamento di 75°C
- protezione termica che interrompe l'alimentazione quando la temperatura supera i 110°C
- protezione integrata da cortocircuito e sovraccarico
- L'alimentatore non è progettato per funzionare senza tensione

[V]	[Hz]	CC	PRI [v]		IP	
220-240 AC	50		220-240		20	
		[mm²] 0,75	[m] 0,1	[°C] 5÷25		

ADI 350 1x3W

		SEC [mA]	[W]	SEC [v]
ADI 350 1x3W	**01440**	350	1-3	0,5-10 DC
ADI N 350 1x3W	**23871**	350	1-3,5	3-10 DC

ADI 350 1x3W

ADI N 350 1x3W

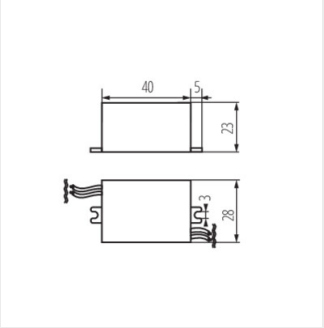

ADI 350 1x3W

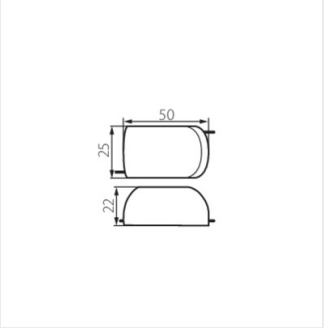

ADI N 350 1x3W

Data di emissione: 08.07.2026, 09:25
Ci riserviamo la possibilità di introdurre delle modifiche tecniche. I dati contenuti in questo materiale non sono legalmente vincolanti.
Fotometria: risultati conseguiti durante l’esame di una singola unità del prodotto.
Kanlux S.A. ul. Objazdowa 1-3, 41-922 Radzionków, Poland kanlux@kanlux.com

IT