GWEN

Oprawa sufitowa punktowa

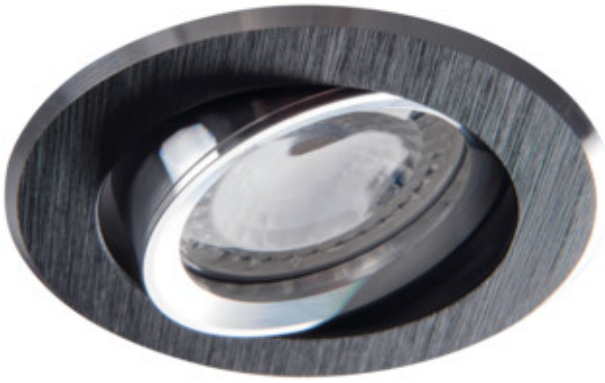

		[W]			[°]
GWEN CT-DTL50-B	**18530**	max 10	czarny anodowany	w jednej osi	30
GWEN CT-DTO50-B	**18531**	max 10	czarny anodowany	w jednej osi	30

Kanlux GWEN to oczko, które idealnie pasuje do wnętrz eleganckich, stonowanych. Szczotkowane aluminium w czarnym kolorze doda szyku oświetlanemu wnętrzu.

- Materiał obudowy: stop aluminium

Zastrzega się możliwość wprowadzenia zmian technicznych. Dane zawarte w tym katalogu nie są prawnie wiążące.

PL

GWEN

Oprawa sufitowa punktowa

GWEN CT-DTL50-B

GWEN CT-DTO50-B

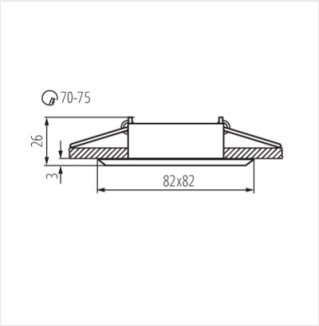

GWEN CT-DTL50

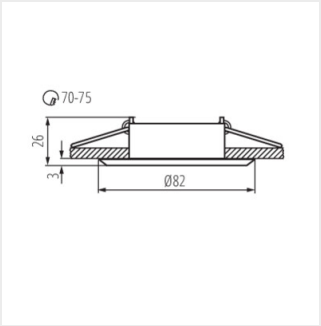

GWEN CT-DTO50

Zastrzega się możliwość wprowadzenia zmian technicznych. Dane zawarte w tym katalogu nie są prawnie wiążące.

PL