DABA PRO

Plafoniera LED

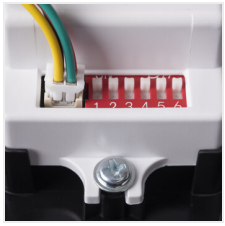

		[W]	[lm]	Tc [K]		SENSOR
DABA PRO 25W NW-W	**19064**	25	2800	4000	biały	
DABA PRO 26W NW-SE-W	**19066**	26	2800	4000	biały	mikrofalowy

Kanlux DABA PRO to plafoniery do zastosowań profesjonalnych. Do wyboru mamy wersję bez czujnika ruchu (25W) oraz z czujnikiem (26W). Kanlux DABA PRO to szczelność IP65 i wysoka wytrzymałość na warunki atmosferyczne, a także odporność na uszkodzenia mechaniczne IK10 i dodatkowe zabezpieczenie oprawy przed otwarciem. Plafoniery Kanlux DABA PRO można łączyć ze sobą na zasadzie MASTER → SLAVE, tzn. pierwsza (pierwsza i ostatnia) oprawa posiadająca czujnik steruje ciągiem opraw. Wysoka jakość wykonania plafonier Kanlux DABA PRO potwierdzona jest 5 letnią gwarancją.

- 5 lat Gwarancji na warunkach oświadczenia gwarancyjnego, dostępnego na stronie internetowej
- Materiał obudowy: tworzywo sztuczne
- Materiał klosza: PC

Zastrzega się możliwość wprowadzenia zmian technicznych. Dane zawarte w tym katalogu nie są prawnie wiążące.

PL

DABA PRO

Plafoniera LED

DABA PRO 25W NW-W

DABA PRO 26W NW-SE-W

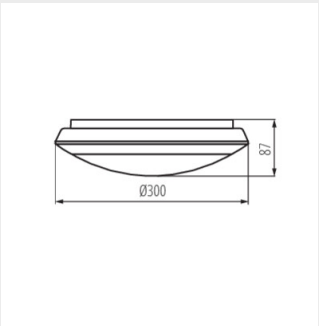

DABA PRO 25W NW-W

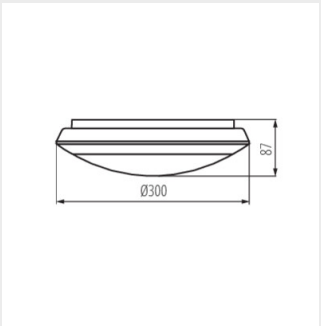

DABA PRO 26W NW-SE-W

Zastrzega się możliwość wprowadzenia zmian technicznych. Dane zawarte w tym katalogu nie są prawnie wiążące.

PL