ZEW EL

Oprawa elewacyjna

		[W]					
ZEW EL-235J-B	**22440**	2 x max 35	PAR16	GU10	do nadbudowania na ścianie	czarny	góra i dół
ZEW EL-235U-B	**22441**	2 x max 35	PAR16	GU10	do nadbudowania na ścianie	czarny	góra i dół
ZEW EL-235J-GR	**22442**	2 x max 35	PAR16	GU10	do nadbudowania na ścianie	szary	góra i dół
ZEW EL-235U-GR	**22443**	2 x max 35	PAR16	GU10	do nadbudowania na ścianie	szary	góra i dół

Oprawy Kanlux ZEW doskonale nadają się do oświetlania elewacji budynków różnego typu, a dzięki strumieniowi światła, który skierowany jest zarówno w górę jak i w dół, kreślą one na elewacji piękne, dekoracyjne akcenty świetlne. Wysoka klasa szczelności IP44 sprawia, że oprawy można montować w miejscach bezpośrednio narażonych na działanie czynników atmosferycznych.

- Materiał obudowy: stop aluminium
- Materiał szyby ochronnej: szkło hartowane

Zastrzega się możliwość wprowadzenia zmian technicznych. Dane zawarte w tym katalogu nie są prawnie wiążące.

PL

ZEW EL

Oprawa elewacyjna

ZEW EL-235J-B

ZEW EL-235U-B

ZEW EL-235J-GR

ZEW EL-235U-GR

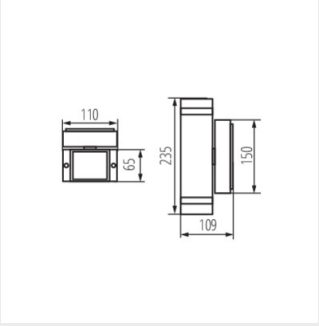

ZEW EL-235J

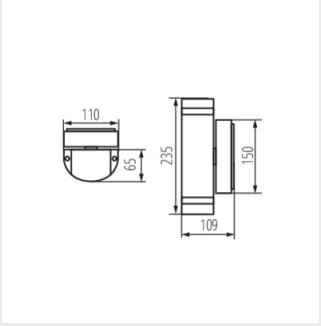

ZEW EL-235U

Zastrzega się możliwość wprowadzenia zmian technicznych. Dane zawarte w tym katalogu nie są prawnie wiążące.

PL