KRD6-4

Wyłącznik różnicowo-prądowy, 4P

[Hz]	[mm²]	[°C]	IP			
50	do 35	-25÷40	20	4P	4	TH 35
Ui [V]						
400			VDE			

KRD6-4/25/30

		[V]	In [A]	IΔn [mA]	Typ zabezpieczenia różnicowoprądowego	
KRD6-4/25/30	**23183**	400 AC	25	30	AC	4
KRD6-4/40/30	**23184**	400 AC	40	30	AC	4
KRD6-4/63/30	**23185**	400 AC	63	30	AC	4
KRD6-4/25/30-A	**23191**	400 AC	25	30	A	4
KRD6-4/40/30-A	**23192**	400 AC	40	30	A	4
KRD6-4/63/30-A	**23193**	400 AC	63	30	A	4
KRD6-4/100/30	**23197**	400 AC	100	30	AC	4
KRD6-4/100/30-A	**23198**	400 AC	100	30	A	4
KRD6-4/63/300	**23201**	400 AC	63	300	AC	4

Wyłącznik różnicowo-prądowy: służy do dodatkowej ochrony przeciwporażeniowej, przeznaczony do pracy w obwodach prądu sinusoidalnie zmiennego (typ AC) oraz prądu sinusoidalnie przemiennego i pulsującego ze składową stałą (typ A).

- Certyfikat VDE: Numer 40051582

Zastrzega się możliwość wprowadzenia zmian technicznych. Dane zawarte w tym katalogu nie są prawnie wiążące.

PL

KRD6-4

Wyłącznik różnicowo-prądowy, 4P

KRD6-4/25/30

KRD6-4/40/30

KRD6-4/63/30

KRD6-4/25/30-A

KRD6-4/40/30-A

KRD6-4/63/30-A

KRD6-4/100/30

KRD6-4/100/30-A

KRD6-4/63/300

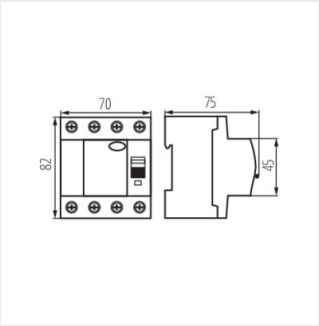

KRD6-4/25/30

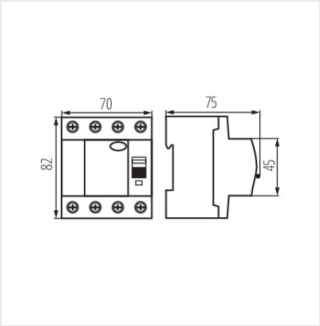

KRD6-4/40/30

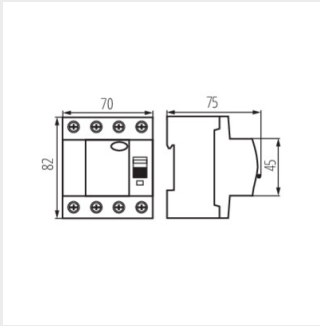

KRD6-4/63/30

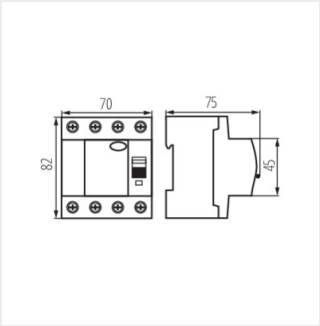

KRD6-4/25/30-A

Zastrzega się możliwość wprowadzenia zmian technicznych. Dane zawarte w tym katalogu nie są prawnie wiążące.

PL

KRD6-4

Wyłącznik różnicowo-prądowy, 4P

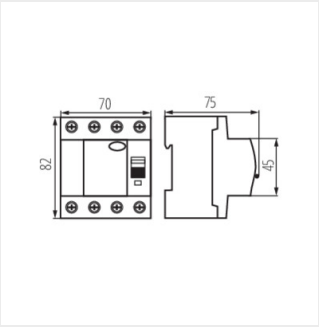

KRD6-4/40/30-A

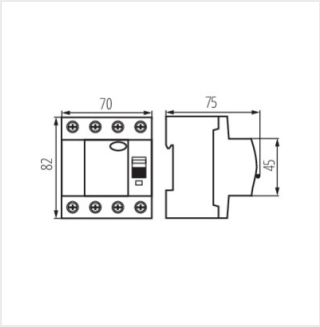

KRD6-4/63/30-A

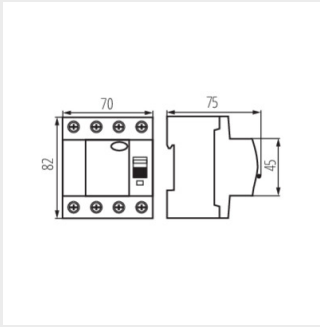

KRD6-4/100/30

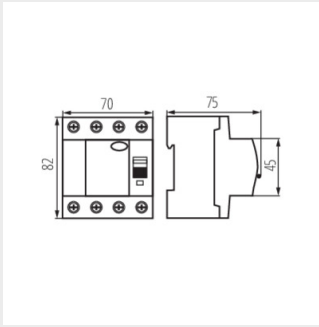

KRD6-4/100/30-A

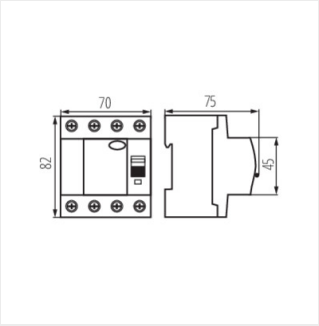

KRD6-4/63/300

Zastrzega się możliwość wprowadzenia zmian technicznych. Dane zawarte w tym katalogu nie są prawnie wiążące.

PL