TRIBIS II

Zestaw opraw do wbudowania wraz z źródłem

TRIBIS II L AB

		[W]			[°]
TRIBIS II L AB	**23843**	3 x max 10	patynowany mosiądz	w jednej osi	50
TRIBIS II L C	**23844**	3 x max 10	chrom	w jednej osi	50
TRIBIS II L C/M	**23845**	3 x max 10	chrom mat	w jednej osi	50
TRIBIS II O AB	**23846**	3 x max 10	patynowany mosiądz	w jednej osi	50
TRIBIS II O C	**23847**	3 x max 10	chrom	w jednej osi	50
TRIBIS II O C/M	**23848**	3 x max 10	chrom mat	w jednej osi	50
TRIBIS II L W	**23849**	3 x max 10	biały	w jednej osi	50
TRIBIS II L B	**23853**	3 x max 10	czarny	w jednej osi	50
TRIBIS II O W	**23854**	3 x max 10	biały	w jednej osi	50
TRIBIS II O B	**23855**	3 x max 10	czarny	w jednej osi	50

Kanlux TRIBIS II to kompletny zestaw 3 sztuk oczek, który składa się z: 3x pierścieni dekoracyjnych, 3x źródeł światła (TOMIv2 GU10) i 3x oprawek ceramicznych ze wspornikiem. Do wyboru mamy dwa kształty (kwadratowy i okrągły) i kilka wariantów kolorystycznych. Oczka Kanlux TRIBIS II posiadają możliwość regulacji kątowej o 50º dlatego swobodnie skierujemy je w pożądanym kierunku. Oprawy punktowe Kanlux TRIBIS II przeznaczone do wbudowania w sufit, świetnie sprawdzają się jako oświetlenie główne lub pomocnicze. Możesz umieścić je w grupie lub rozdzielić pomiędzy kilka miejsc.

- Materiał obudowy: stal

Zastrzega się możliwość wprowadzenia zmian technicznych. Dane zawarte w tym katalogu nie są prawnie wiążące.

PL

TRIBIS II

Zestaw opraw do wbudowania wraz z źródłem

TRIBIS II L AB

TRIBIS II L C

TRIBIS II L C/M

TRIBIS II O AB

TRIBIS II O C

TRIBIS II O C/M

TRIBIS II L W

TRIBIS II L B

Zastrzega się możliwość wprowadzenia zmian technicznych. Dane zawarte w tym katalogu nie są prawnie wiążące.

PL

TRIBIS II

Zestaw opraw do wbudowania wraz z źródłem

TRIBIS II O W

TRIBIS II O B

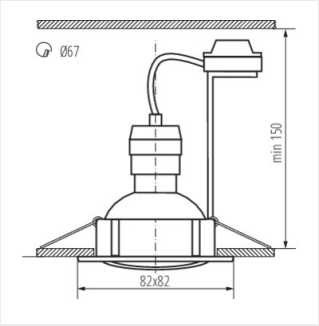

TRIBIS II L

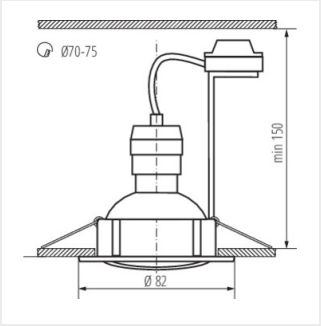

TRIBIS II O

Zastrzega się możliwość wprowadzenia zmian technicznych. Dane zawarte w tym katalogu nie są prawnie wiążące.

PL