LOGI 02-1050

Łącznik schodowy

[V] 250 AC | In [AX] 10 | IP 20 | PZH

LOGI 02-1050-102 bi

LOGI 02-1050-102 bi	**25072**	biały
LOGI 02-1050-103 kr	**25132**	kremowy
LOGI 02-1050-143 sr	**25191**	srebrny
LOGI 02-1050-141 gr	**25250**	grafitowy
LOGI 02-1050-142 cm	**33616**	czarny mat

Łącznik schodowy służy do kontroli obwodu lampy bądź grupy lamp z dwóch różnych miejsc.

- Atest PZH: Numer B.BK.60112.0276.2022, ważny do 2027-11-08
- Tworzywo: ABS

Zastrzega się możliwość wprowadzenia zmian technicznych. Dane zawarte w tym katalogu nie są prawnie wiążące.

PL

LOGI 02-1050

Łącznik schodowy

LOGI 02-1050-102 bi

LOGI 02-1050-103 kr

LOGI 02-1050-143 sr

LOGI 02-1050-141 gr

LOGI 02-1050-142 cm

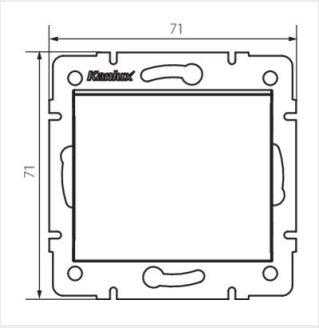

LOGI 02-1050-102 bi

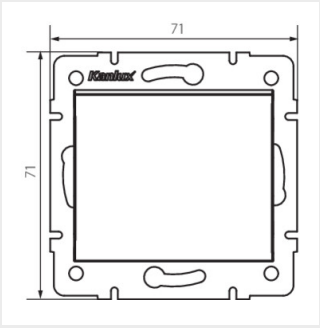

LOGI 02-1050-103 kr

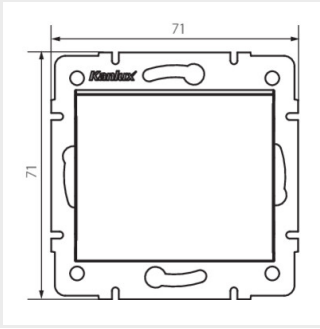

LOGI 02-1050-143 sr

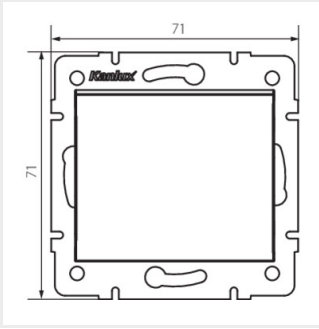

LOGI 02-1050-141 gr

Zastrzega się możliwość wprowadzenia zmian technicznych. Dane zawarte w tym katalogu nie są prawnie wiążące.

PL

LOGI 02-1050

Łącznik schodowy

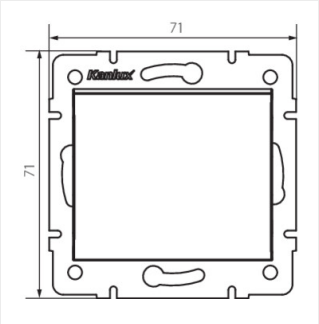

LOGI 02-1050-142 cm

Zastrzega się możliwość wprowadzenia zmian technicznych. Dane zawarte w tym katalogu nie są prawnie wiążące.

PL