# LOGI 02-1460

## Ramka pojedyncza



LOGI 02-1460-002 bi

| | | |
|---|---|---|
| LOGI 02-1460-002 bi | **25117** | biały |
| LOGI 02-1460-003 kr | **25176** | kremowy |
| LOGI 02-1460-043 sr | **25235** | srebrny |
| LOGI 02-1460-041 gr | **25294** | grafitowy |
| LOGI 02-1460-042 cm | **33572** | czarny mat |

- Atest PZH: Numer B.BK.60112.0276.2022, ważny do 2027-11-08
- Tworzywo: ABS


Zastrzega się możliwość wprowadzenia zmian technicznych. Dane zawarte w tym katalogu nie są prawnie wiążące.

PL

# LOGI 02-1460

## Ramka pojedyncza



LOGI 02-1460-002 bi

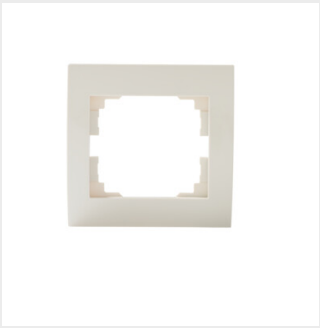

LOGI 02-1460-003 kr

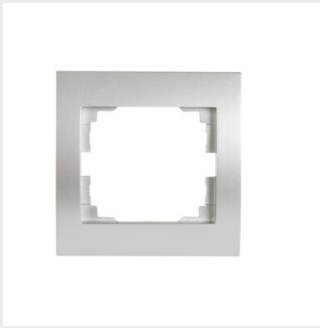

LOGI 02-1460-043 sr

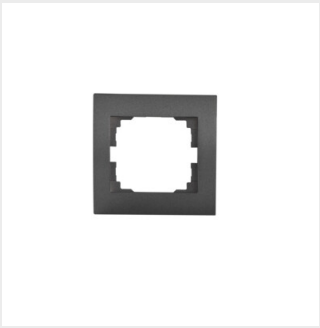

LOGI 02-1460-041 gr

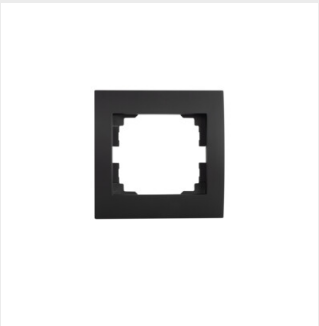

LOGI 02-1460-042 cm

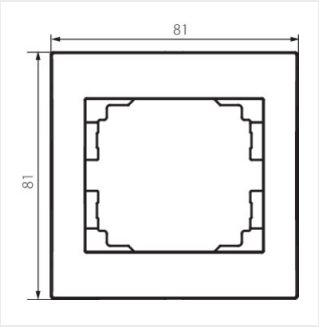


LOGI 02-1460-002 bi

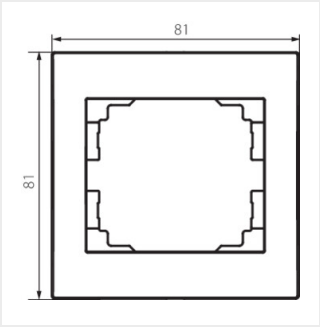


LOGI 02-1460-003 kr

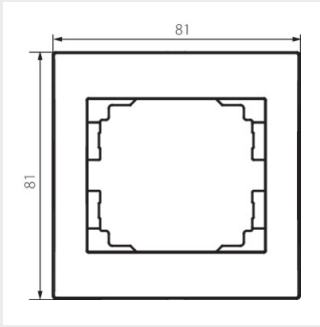


LOGI 02-1460-043 sr

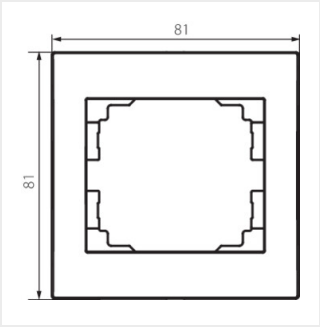


LOGI 02-1460-041 gr


Zastrzega się możliwość wprowadzenia zmian technicznych. Dane zawarte w tym katalogu nie są prawnie wiążące.

PL

# LOGI 02-1460

## Ramka pojedyncza

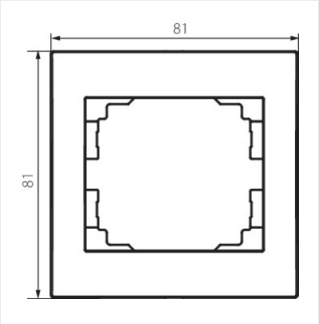


LOGI 02-1460-042 cm


Zastrzega się możliwość wprowadzenia zmian technicznych. Dane zawarte w tym katalogu nie są prawnie wiążące.

PL