LUTO

Oprawa sufitowa punktowa

LUTO CTX-DS02B-W

		[W]			[°]
LUTO CTX-DS02B-W	**02580**	max 10	biały	brak	
LUTO CTX-DS02B-C/M	**02583**	max 10	chrom mat	brak	
LUTO CTX-DS02B-AB	**02584**	max 10	mosiądz matowy	brak	
LUTO CTX-DT02B-W	**02590**	max 10	biały	w jednej osi	15
LUTO CTX-DT02B-C	**02591**	max 10	chrom	w jednej osi	15

Kanlux LUTO to linia klasycznych oczek w stonowanych kolorach. Biały, patynowany mosiądz czy matowy chrom dyskretnie dodadzą uroku nie tylko przestrzeni domowej, ale również hotelom i kawiarniom.

- Materiał obudowy: stop aluminium

Zastrzega się możliwość wprowadzenia zmian technicznych. Dane zawarte w tym katalogu nie są prawnie wiążące.

PL

LUTO

Oprawa sufitowa punktowa

LUTO CTX-DS02B-W

LUTO CTX-DS02B-C/M

LUTO CTX-DS02B-AB

LUTO CTX-DT02B-W

LUTO CTX-DT02B-C

Zastrzega się możliwość wprowadzenia zmian technicznych. Dane zawarte w tym katalogu nie są prawnie wiążące.

PL

LUTO

Oprawa sufitowa punktowa

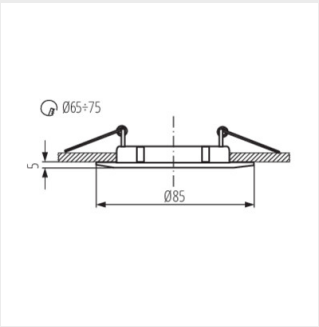

LUTO CTX-DSO2B

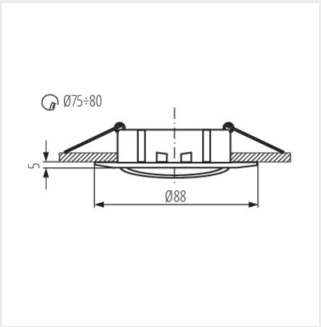

LUTO CTX-DTO2B

Zastrzega się możliwość wprowadzenia zmian technicznych. Dane zawarte w tym katalogu nie są prawnie wiążące.

PL