PROFILO I

Profil aluminiowy

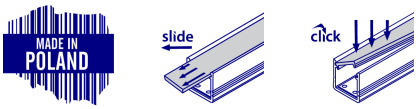

PROFILO I

			[mm]
PROFILO I	**26554**	anodowany	1000
PROFILO I 2m	**26555**	anodowany	2000
PROFILO I-W	**26556**	biały	1000

Wpustowy profil dekoracyjno-oświetleniowy

- Materiał: stop aluminium

Zastrzega się możliwość wprowadzenia zmian technicznych. Dane zawarte w tym katalogu nie są prawnie wiążące.

PL

PROFILO I

Profil aluminiowy

PROFILO I

PROFILO I-W

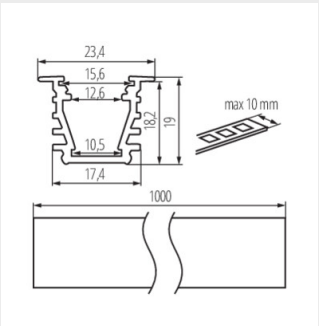

PROFILO I; I-W

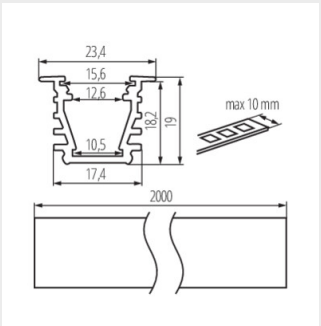

PROFILO I; I-W 2m

Akcesoria

Dokument utworzono: 16.08.2024, 19:21

Zastrzega się możliwość wprowadzenia zmian technicznych. Dane zawarte w tym katalogu nie są prawnie wiążące.

PL

PROFILO I

Profil aluminiowy

26572 SHADE C/D/E/I-FR

Klosz szroniony do profilu aluminiowego, komplet 10 szt., SHADE C/D/E/I-FR(26572)

26573 SHADE C/D/E/I-FR 2M

Klosz szroniony do profilu aluminiowego, komplet 10 szt., SHADE C/D/E/I-FR 2M(26573)

26574 SHADE C/D/E/I-W

Klosz biały do profilu aluminiowego, komplet 10 szt., SHADE C/D/E/I-W(26574)

26575 SHADE C/D/E/I-W 2M

Klosz biały do profilu aluminiowego, komplet 10 szt., SHADE C/D/E/I-W 2M(26575)

26576 SHADE CK C/D/E/I-FR

Klosz transparentny do profilu aluminiowego, komplet 10 szt., SHADE CK C/D/E/I-FR(26576)

26577 SHADE CK C/D/E/I-FR2M

Klosz transparentny do profilu aluminiowego, komplet 10 szt., SHADE CK C/D/E/I-FR2M(26577)

26578 SHADE CK C/D/E/I-W

Klosz biały do profilu aluminiowego, komplet 10 szt., SHADE CK C/D/E/I-W(26578)

Zastrzega się możliwość wprowadzenia zmian technicznych. Dane zawarte w tym katalogu nie są prawnie wiążące.

PROFILO I

Profil aluminiowy

26579	SHADE CK C/D/E/I-W 2M	Klosz biały do profilu aluminiowego, komplet 10 szt., SHADE CK C/D/E/I-W 2M(26579)

26597	HANDLE C/D/E/I	Uchwyt mocujący profil aluminiowy, HANDLE C/D/E/I (26597)

26563	CONNECT C/D/E/I	Łącznik do profilu aluminiowego, CONNECT C/D/E/I(26563)

26601	SPRING I	Uchwy sprężynowy do profilu aluminiowego, SPRING I (26601)

26591	STOPPER I	Zaślepki do profilu aluminiowego, STOPPER I (26591)

26603	STOPPER I-W	Zaślepki do profilu aluminiowego, STOPPER I-W (26603)

Zastrzega się możliwość wprowadzenia zmian technicznych. Dane zawarte w tym katalogu nie są prawnie wiążące.

PL

PROFILO I

Profil aluminiowy

Zastrzega się możliwość wprowadzenia zmian technicznych. Dane zawarte w tym katalogu nie są prawnie wiążące.

PL