SHADE

Klosz do profili aluminiowych

SHADE A-FR

Zastrzega się możliwość wprowadzenia zmian technicznych. Dane zawarte w tym katalogu nie są prawnie wiążące.

PL

SHADE

Klosz do profili aluminiowych

SHADE A-FR	**19170**	transparentny
SHADE J/K-FR	**26564**	szroniony
SHADE J/K-W	**26565**	biały
SHADE J/K-FR 2m	**26566**	szroniony
SHADE J/K-W 2m	**26567**	biały
SHADE B/F-FR	**26568**	szroniony
SHADE B/F-W	**26569**	szroniony
SHADE B/F-FR 2M	**26570**	szroniony
SHADE B/F-W 2M	**26571**	szroniony
SHADE C/D/E/I-FR	**26572**	szroniony
SHADE C/D/E/I-FR 2M	**26573**	szroniony
SHADE C/D/E/I-W	**26574**	biały
SHADE C/D/E/I-W 2M	**26575**	biały
SHADE CK C/D/E/I-FR	**26576**	transparentny
SHADE CK C/D/E/I-FR2M	**26577**	transparentny
SHADE CK C/D/E/I-W	**26578**	biały
SHADE CK C/D/E/I-W 2M	**26579**	biały
SHADE CK G	**26580**	biały
SHADE CK G 2M	**26581**	biały
SHADE-U H-FR	**26582**	transparentny
SHADE-U H-FR 2m	**26583**	transparentny
SHADE-U H-W	**26584**	biały
SHADE-U H-W 2m	**26585**	biały
SHADE-O H-W	**26586**	biały
SHADE-O H-W 2m	**26587**	biały

SHADE A-FR

SHADE J/K-FR

SHADE J/K-W

SHADE J/K-FR 2m

Zastrzega się możliwość wprowadzenia zmian technicznych. Dane zawarte w tym katalogu nie są prawnie wiążące.

PL

SHADE

Klosz do profili aluminiowych

SHADE J/K-W 2m

SHADE B/F-FR

SHADE B/F-W

SHADE B/F-FR 2M

SHADE B/F-W 2M

SHADE C/D/E/I-FR

SHADE C/D/E/I-FR 2M

SHADE C/D/E/I-W

SHADE C/D/E/I-W 2M

SHADE CK C/D/E/I-FR

SHADE CK C/D/E/I-FR2M

SHADE CK C/D/E/I-W

SHADE CK C/D/E/I-W 2M

SHADE CK G

SHADE CK G 2M

SHADE-U H-FR

Zastrzega się możliwość wprowadzenia zmian technicznych. Dane zawarte w tym katalogu nie są prawnie wiążące.

PL

SHADE

Klosz do profili aluminiowych

SHADE-U H-FR 2m

SHADE-U H-W

SHADE-U H-W 2m

SHADE-O H-W

SHADE-O H-W 2m

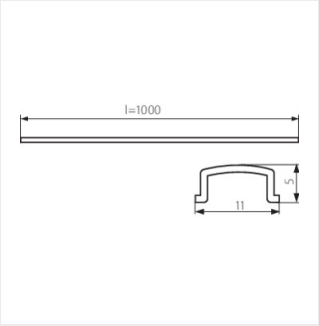

SHADE A-FR

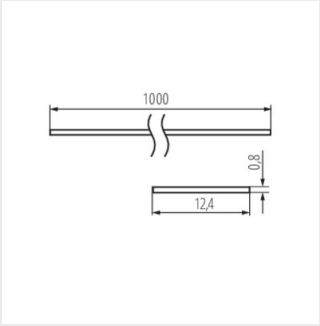

SHADE J/K-FR

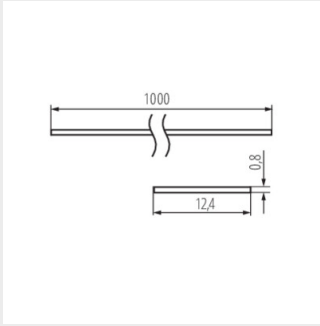

SHADE J/K-W

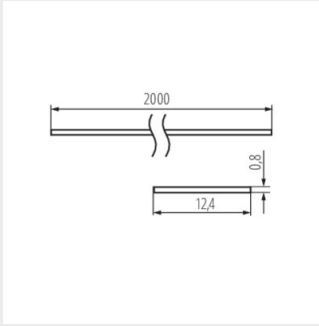

SHADE J/K-FR 2m

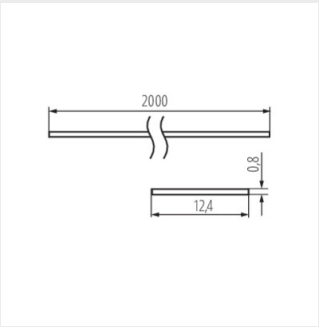

SHADE J/K-W 2m

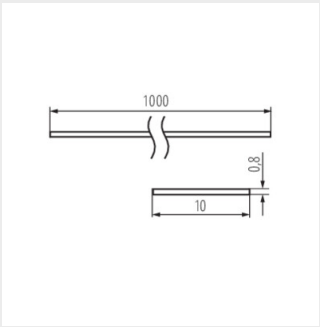

SHADE B/F-FR

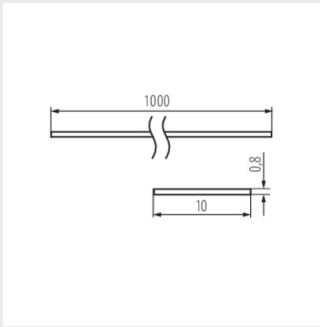

SHADE B/F-W

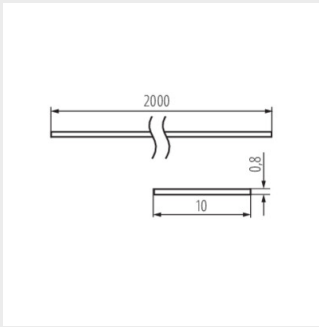

SHADE B/F-FR 2M

Zastrzega się możliwość wprowadzenia zmian technicznych. Dane zawarte w tym katalogu nie są prawnie wiążące.

PL

SHADE

Klosz do profili aluminiowych

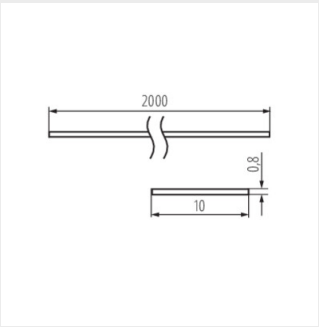

SHADE B/F-W 2M

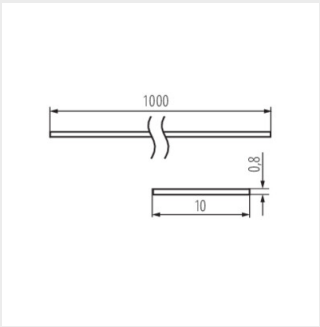

SHADE C/D/E/I-FR

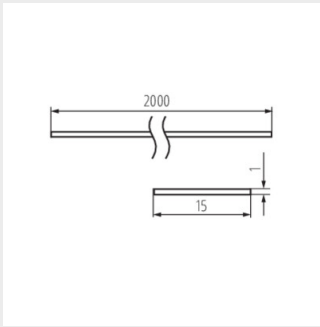

SHADE C/D/E/I-FR 2M

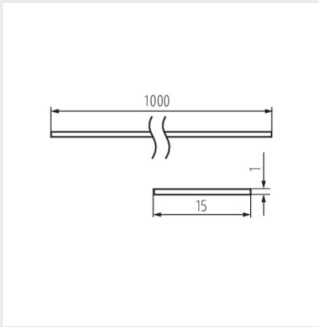

SHADE C/D/E/I-W

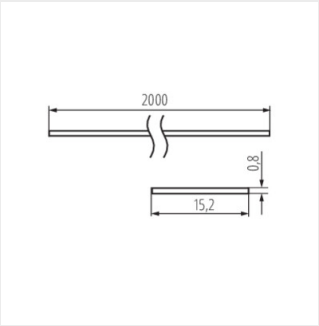

SHADE C/D/E/I-W 2M

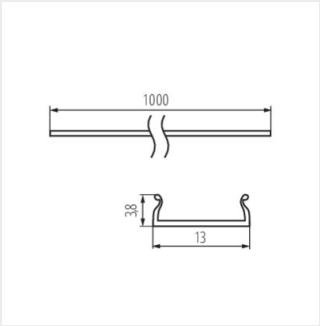

SHADE CK C/D/E/I-FR

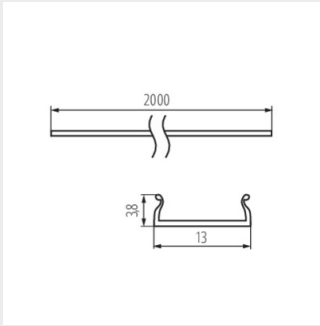

SHADE CK C/D/E/I-FR2M

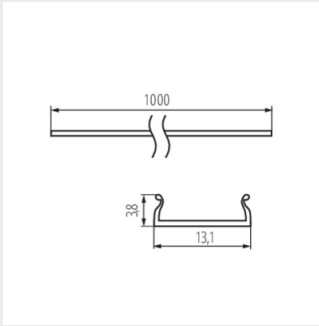

SHADE CK C/D/E/I-W

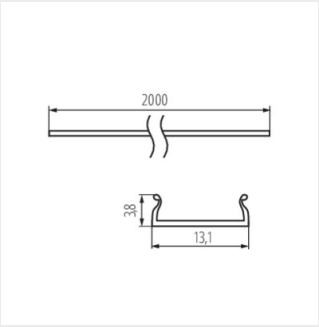

SHADE CK C/D/E/I-W 2M

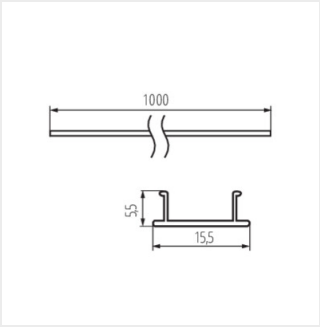

SHADE CK G

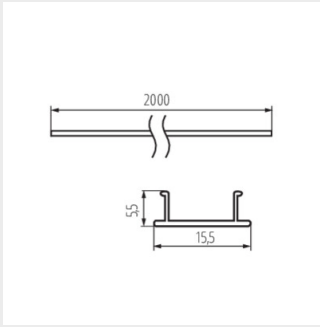

SHADE CK G 2M

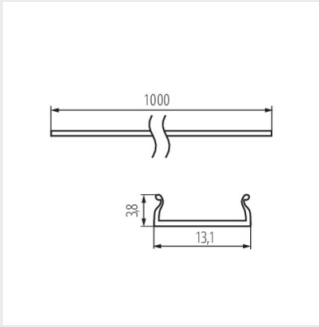

SHADE-U H-FR

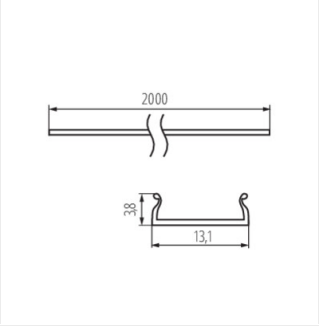

SHADE-U H-FR 2m

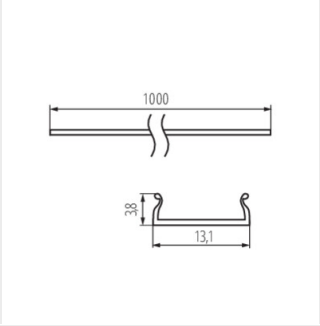

SHADE-U H-W

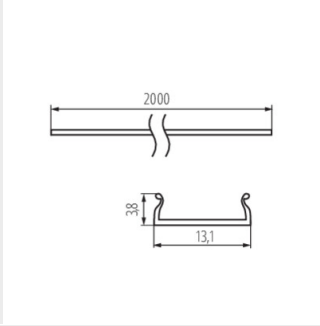

SHADE-U H-W 2m

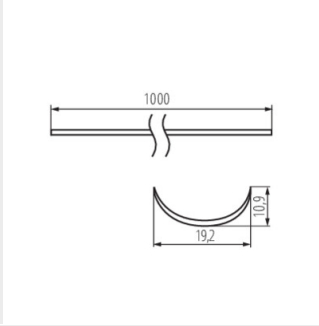

SHADE-O H-W

Zastrzega się możliwość wprowadzenia zmian technicznych. Dane zawarte w tym katalogu nie są prawnie wiążące.

PL

SHADE

Klosz do profili aluminiowych

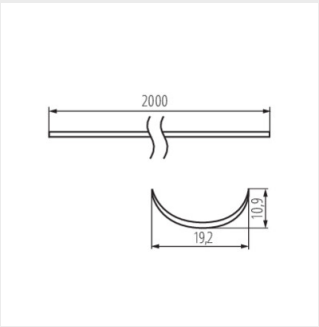

SHADE-O H-W 2m

Zastrzega się możliwość wprowadzenia zmian technicznych. Dane zawarte w tym katalogu nie są prawnie wiążące.

PL