STOBI ES

Oprawa sufitowa punktowa

		[W]	
STOBI ES 50-B	**26828**	max 25	czarny
STOBI ES 50-W	**26829**	max 25	biały
STOBI ES 250-B	**26838**	2x max 25	czarny
STOBI ES 250-W	**26839**	2x max 25	biały

Kanlux STOBI ES to linia opraw sufitowych z wymiennym źródłem światła. Wysokiej jakości wykończenie, prosta, geometryczna stylistyka i możliwość 20-stopniowej regulacji kąta padania światła, to tylko część ich zalet. Do lamp Kanlux STOBI ES pasują efektownie wyglądające źródła światła ES-111 LED z trzonkiem GU10, co sprawia, że doskonale nadają się one do oświetlenia dużych powierzchni - apartamentów, loftów, sklepów, butików, obiektów hotelowych i restauracji.

- Materiał obudowy: stop aluminium

STOBI ES

Oprawa sufitowa punktowa

STOBI ES 50-W

STOBI ES 250-B

STOBI ES 250-W

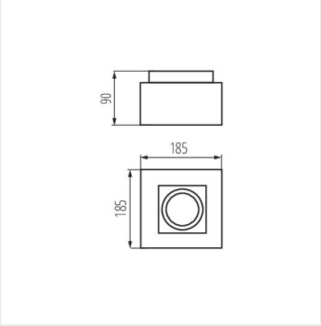

STOBI ES 50

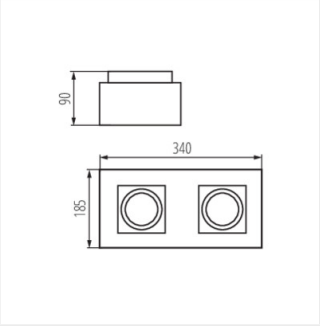

STOBI ES 250