IQ-LED ES-111

Źródło światła LED

WARRANTY 5 years | Ra97+ true colors | QUALITY & COMFORT of light | SAFE light | DIMMING FUNCTION

[V]	[Hz]					
220-240 AC	50	ES-111	SMD	90° Φuse	Ra 97	≥40000
[h] 45000	Hg		CE	EAC	UK CA	

IQ-LED ES-111 12W

		PON [W]	[W]	[lm]	[lm] Φuse	Tc [K]	[°]		Ei A-G
IQ-LED ES-111 12W-WW	**27318**	12	84	950	800	2700	40	GU10	G
IQ-LED ES-111 12W-NW	**27319**	12	92	1050	850	4000	40	GU10	G

Kanlux iQ-LED ES-111 to nowoczesne źródła światła LED, które charakteryzują się bardzo wysokim wskaźnikiem oddawania barw Ra>97. Trwałość produktu to 45.000 godzin, co pozwala nam udzielić na te źródła 5 lat gwarancji. Dodatkowo źródła Kanlux iQ-LED ES-111 mogą współpracować ze ściemniaczami.

- 5 lat Gwarancji na warunkach oświadczenia gwarancyjnego, dostępnego na stronie internetowej
- Materiał klosza: tworzywo sztuczne

Dokument utworzono: 09.09.2024, 15:50
Zastrzega się możliwość wprowadzenia zmian technicznych. Dane zawarte w tym katalogu nie są prawnie wiążące.

PL

IQ-LED ES-111

Źródło światła LED

IQ-LED ES-111 12W

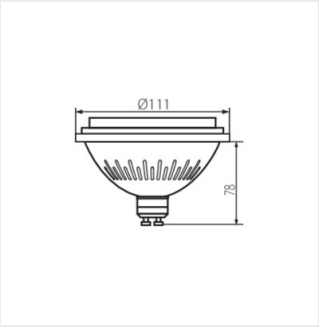

IQ-LED ES-111 12W

Zastrzega się możliwość wprowadzenia zmian technicznych. Dane zawarte w tym katalogu nie są prawnie wiążące.

PL