27355 TEKNO 05-1250-141 cz

Gniazdo zasilające pojedyncze francuskie z ochroną styków

[V] 250 AC | In[A] 16 | IP 54 | PZH

TEKNO 05-1250-141 cz	**27355**	czarny

- Tworzywo: ABS

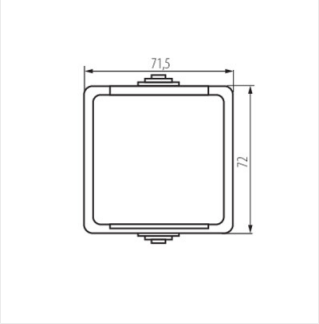

TEKNO 05-1250-141 cz

Zastrzega się możliwość wprowadzenia zmian technicznych. Dane zawarte w tym katalogu nie są prawnie wiążące.

PL