ELNIS L

Pierścień oprawy punktowej

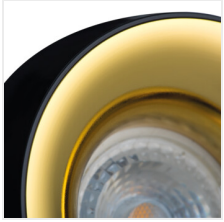

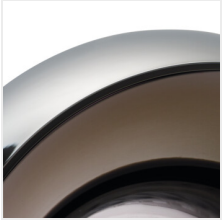

ELNIS L W/A

		[W]		
ELNIS L W	**27804**	max 10	biały	brak
ELNIS L W/A	**27805**	max 10	biały / antracyt	brak
ELNIS L W/C	**27806**	max 10	biały / chrom	brak
ELNIS L A/C	**27808**	max 10	antracyt / chrom	brak
ELNIS L A	**27809**	max 10	antracyt	brak
ELNIS L B/G	**27810**	max 10	czarny / złoty	brak

Kanlux ELNIS L to oprawa, która składa się z dwóch części tworzących całość. To kombinacja dwóch odrębnych elementów: korpusu (zasadniczej części) oraz obudowy (pierścienia dystansowego), tworzących idealnie dopasowaną całość. Wysokość obudowy ELNIS L wynosi 25 mm. Kanlux ELNIS L cechuje nowoczesny wygląd i bardzo wysoka jakość wykonania.

- Pierścień dekoracyjny bez oprawki ceramicznej
- Materiał obudowy: stop aluminium

Zastrzega się możliwość wprowadzenia zmian technicznych. Dane zawarte w tym katalogu nie są prawnie wiążące.

PL

ELNIS L

Pierścień oprawy punktowej

ELNIS L W

ELNIS L W/A

ELNIS L W/C

ELNIS L A/C

ELNIS L A

ELNIS L B/G

Zastrzega się możliwość wprowadzenia zmian technicznych. Dane zawarte w tym katalogu nie są prawnie wiążące.

PL

ELNIS L

Pierścień oprawy punktowej

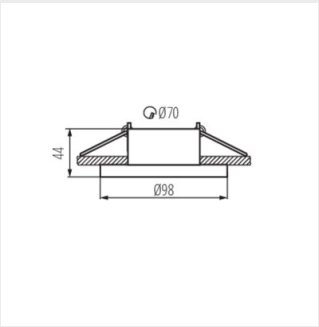

ELNIS L

Zastrzega się możliwość wprowadzenia zmian technicznych. Dane zawarte w tym katalogu nie są prawnie wiążące.

PL