ALIN 4LED 1240mm NT

Oprawa liniowa pod tuby LED T8

ALIN 4LED 1X120-W-NT

		TYPE			[mm]
ALIN 4LED 1X120-W-NT	**27419**	matowy	biały	T8 LED	1240
ALIN 4LED 1X120-SR-NT	**27421**	matowy	srebrny	T8 LED	1240
ALIN 4LED 1X120-B-NT	**27420**	matowy	czarny	T8 LED	1240
AL 4LED 120-MPR-W-NT	**28446**	mikropryzmatyczny	biały	T8 LED	1240
AL 4LED 120-MPR-SR-NT	**28448**	mikropryzmatyczny	srebrny	T8 LED	1240
AL 4LED 120-MPR-B-NT	**28447**	mikropryzmatyczny	czarny	T8 LED	1240

- Atest PZH: Numer BK/K/0927/01/2018, ważny do 2023-11-28
- Materiał obudowy: stop aluminium
- Materiał klosza: tworzywo sztuczne

Zastrzega się możliwość wprowadzenia zmian technicznych. Dane zawarte w tym katalogu nie są prawnie wiążące.

PL

ALIN 4LED 1240mm NT

Oprawa liniowa pod tuby LED T8

ALIN 4LED 1X120-W-NT

ALIN 4LED 1X120-SR-NT

ALIN 4LED 1X120-B-NT

AL 4LED 120-MPR-W-NT

AL 4LED 120-MPR-SR-NT

AL 4LED 120-MPR-B-NT

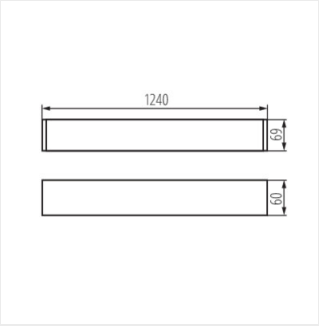

ALIN 4LED 1X120-W-NT

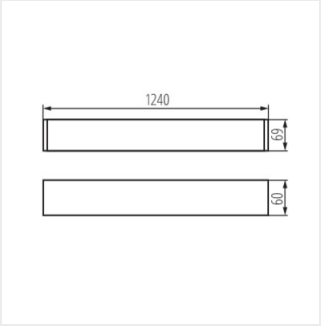

ALIN 4LED 1X120-SR-NT

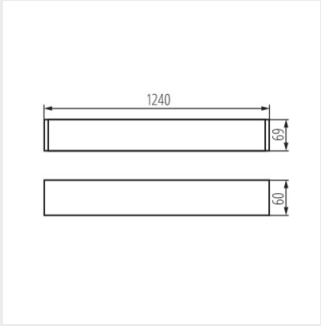

ALIN 4LED 1X120-B-NT

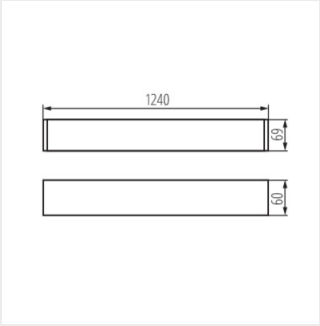

AL 4LED 120-MPR-W-NT

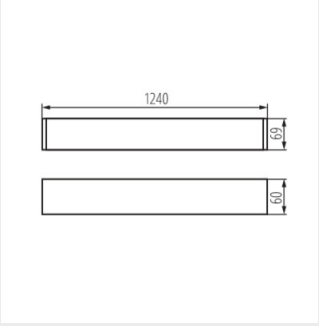

AL 4LED 120-MPR-SR-NT

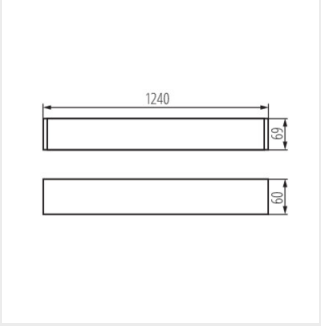

AL 4LED 120-MPR-B-NT

Zastrzega się możliwość wprowadzenia zmian technicznych. Dane zawarte w tym katalogu nie są prawnie wiążące.

PL