ALIN 4LED 1540mm

Oprawa liniowa pod tuby LED T8

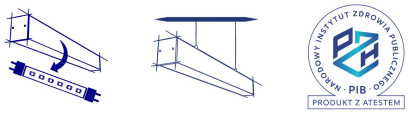

ALIN 4LED 1X150-W

		TYPE			[mm]
ALIN 4LED 1X150-W	**27422**	matowy	biały	T8 LED	1540
ALIN 4LED 1X150-SR	**27424**	matowy	srebrny	T8 LED	1540
ALIN 4LED 1X150-B	**27423**	matowy	czarny	T8 LED	1540
AL 4LED 150-MPR-W	**28455**	mikropryzmatyczny	biały	T8 LED	1540
AL 4LED 150-MPR-SR	**28457**	mikropryzmatyczny	srebrny	T8 LED	1540
AL 4LED 150-MPR-B	**28456**	mikropryzmatyczny	czarny	T8 LED	1540

- Atest PZH: Numer BK/K/0927/01/2018, ważny do 2023-11-28
- Materiał obudowy: stop aluminium
- Materiał klosza: tworzywo sztuczne

Zastrzega się możliwość wprowadzenia zmian technicznych. Dane zawarte w tym katalogu nie są prawnie wiążące.

PL

ALIN 4LED 1540mm

Oprawa liniowa pod tuby LED T8

ALIN 4LED 1X150-W

ALIN 4LED 1X150-SR

ALIN 4LED 1X150-B

AL 4LED 150-MPR-W

AL 4LED 150-MPR-SR

AL 4LED 150-MPR-B

Zastrzega się możliwość wprowadzenia zmian technicznych. Dane zawarte w tym katalogu nie są prawnie wiążące.

PL

ALIN 4LED 1540mm

Oprawa liniowa pod tuby LED T8

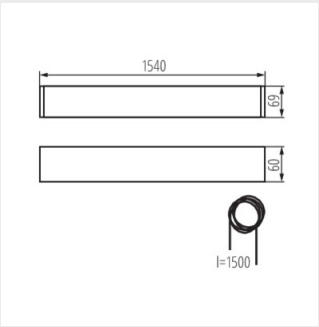

ALIN 4LED 1X150

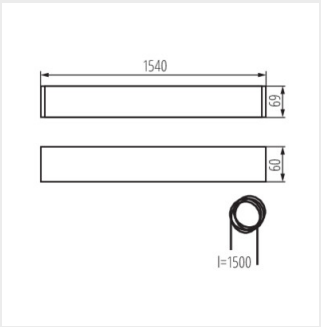

ALIN 4LED 150-MPR

Zastrzega się możliwość wprowadzenia zmian technicznych. Dane zawarte w tym katalogu nie są prawnie wiążące.

PL