LOGI 02-1161

Wyłącznik / ściemniacz LED

[V]	[Hz]	[W] LED		IP	[°C]	
230 AC	50	3-100		20	5÷25	

LOGI 02-1161-143

LOGI 02-1161-143	**28752**	srebrny
LOGI 02-1161-141	**28753**	grafitowy

Ściemniacz obrotowy LED służy do kontroli poziomu natężenia oświetlenia lampy bądź grupy lamp. Ściemniacz współpracuje ze źródłami światła LED, przystosowanymi do ściemniania metodami trailing/leading edge.

- Tworzywo: ABS

Zastrzega się możliwość wprowadzenia zmian technicznych. Dane zawarte w tym katalogu nie są prawnie wiążące.

PL

LOGI 02-1161

Wyłącznik / ściemniacz LED

LOGI 02-1161-143

LOGI 02-1161-141

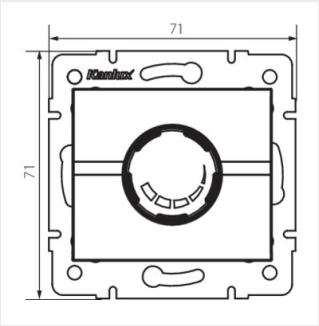

LOGI 02-1161-143

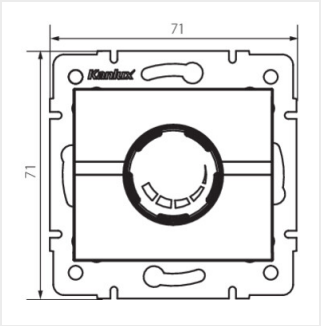

LOGI 02-1161-141

Zastrzega się możliwość wprowadzenia zmian technicznych. Dane zawarte w tym katalogu nie są prawnie wiążące.

PL