ENALI

Oprawa ścienno-sufitowa

ENALI EL-1O W

		[W]	
ENALI EL-1O W	**28760**	max 10	biały
ENALI EL-1O B	**28761**	max 10	czarny
ENALI EL-2I W	**28762**	2 x max 10	biały
ENALI EL-2I B	**28763**	2 x max 10	czarny
ENALI EL-3O W	**28764**	3 x max 10	biały
ENALI EL-3O B	**28765**	3 x max 10	czarny
ENALI EL-3I W	**28766**	3 x max 10	biały
ENALI EL-3I B	**28767**	3 x max 10	czarny
ENALI EL-4I W	**28768**	4 x max 10	biały
ENALI EL-4I B	**28769**	4 x max 10	czarny

Kanlux ENALI to rodzina opraw punktowych (sufitowo ściennych). Dzięki regulowanym przegubom możemy swobodnie ustawić kąt padania światła. Oprawy idealnie pasują do wnętrz w stylu skandynawskim, ich kształt podkreśli charakter wnętrz retro, a chromowane dodatki dodadzą subtelnego szlifu wnętrzom nowoczesnym.

- Materiał obudowy: stal
- Materiał klosza: stal

Zastrzega się możliwość wprowadzenia zmian technicznych. Dane zawarte w tym katalogu nie są prawnie wiążące.

PL

ENALI

Oprawa ścienno-sufitowa

ENALI EL-1O W

ENALI EL-1O B

ENALI EL-2I W

ENALI EL-2I B

ENALI EL-3O W

ENALI EL-3O B

ENALI EL-3I W

ENALI EL-3I B

Zastrzega się możliwość wprowadzenia zmian technicznych. Dane zawarte w tym katalogu nie są prawnie wiążące.

PL

ENALI

Oprawa ścienno-sufitowa

ENALI EL-4I W

ENALI EL-4I B

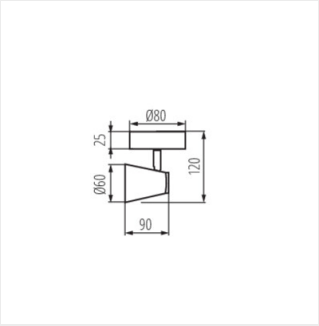

ENALI EL-1O

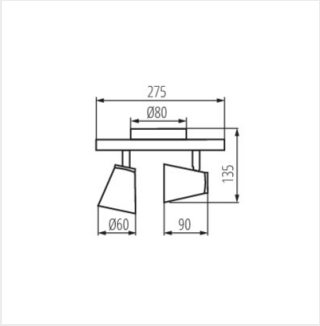

ENALI EL-2I

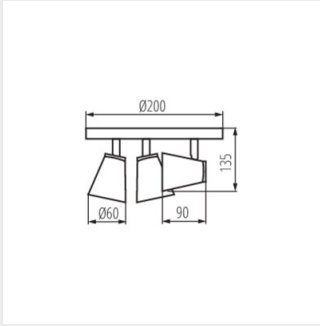

ENALI EL-3O

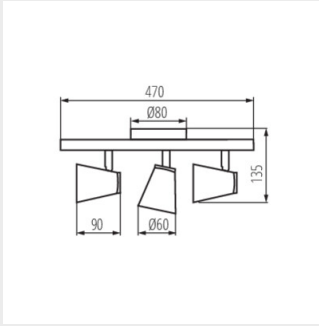

ENALI EL-3I

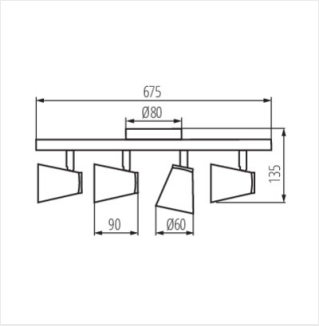

ENALI EL-4I

Zastrzega się możliwość wprowadzenia zmian technicznych. Dane zawarte w tym katalogu nie są prawnie wiążące.

PL