KATRO V2LED

Oprawa typu downlight

IP 44/20

EASY installation

[V] 220-240 AC	[Hz] 50	≥20000	[h] 15000	ellipse ≤6x MacAdam	Ra 80	SMD
		IP 44/20		[°C] 5÷25		
[m] 0,05	[mm²] 0,75	0,5m	360° Φuse	CE	EAC	UK CA

KATRO V2LED 12W-NW-SR

		[W]		[lm]	[°]	Tc [K]
KATRO V2LED 12W-NW-SR	**28939**	12	srebrny	660	110	4000
KATRO V2LED 12W-NW-W	**28940**	12	biały	780	110	4000
KATRO V2LED 12W-WW-W	**28941**	12	biały	720	110	3000
KATRO V2LED 18W-NW-SR	**28942**	18	srebrny	1080	110	4000
KATRO V2LED 18W-NW-W	**28943**	18	biały	1260	110	4000
KATRO V2LED 24W-NW-W	**28945**	24	biały	1680	110	4000
KATRO V2LED 6W-NW-W	**28946**	6	biały	330	110	4000

Kanlux KATRO V2LED to nowa wersja opraw KATRO N LED, popularnych kwadratowych downlightów do użytku wewnętrznego. Łączą w sobie estetyczne wzornictwo ze światłem uzyskiwanym dzięki technologii LED. Wysoka klasa szczelności IP44 zapobiega wnikaniu wody i kurzu do wnętrza.

- Materiał obudowy: stop aluminium
- Materiał klosza: tworzywo sztuczne

Zastrzega się możliwość wprowadzenia zmian technicznych. Dane zawarte w tym katalogu nie są prawnie wiążące.

PL

KATRO V2LED

Oprawa typu downlight

KATRO V2LED 12W-NW-SR

KATRO V2LED 12W-NW-W

KATRO V2LED 12W-WW-W

KATRO V2LED 18W-NW-SR

KATRO V2LED 18W-NW-W

KATRO V2LED 24W-NW-W

KATRO V2LED 6W-NW-W

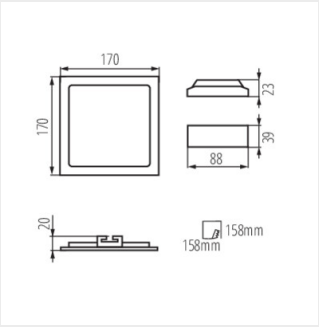

KATRO V2LED 12W

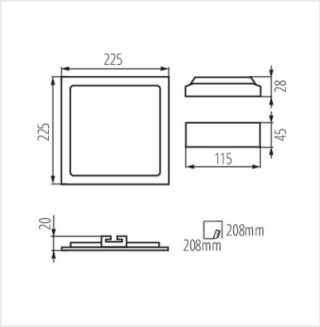

KATRO V2LED18W

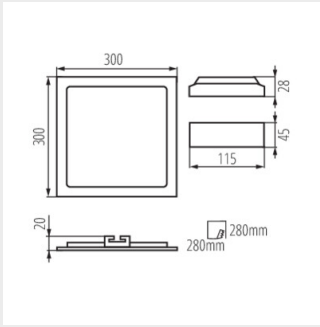

KATRO V2LED 24W

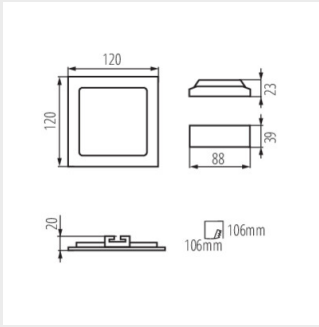

KATRO V2LED 6W

Zastrzega się możliwość wprowadzenia zmian technicznych. Dane zawarte w tym katalogu nie są prawnie wiążące.

PL