POWELED

Zasilacz CV

POWELED P 12V 30W

		SEC [v]	[W]
POWELED P 12V 30W	**26810**	12 DC	1-30
POWELED P 12V 60W	**26811**	12 DC	1-60
POWELED P 24V 30W	**26815**	24 DC	1-30
POWELED P 24V 60W	**26816**	24 DC	1-60
POWELED P 12V 100W	**28961**	12 DC	1-100
POWELED P 24V 100W	**28962**	24 DC	1-100
POWELED P 12V 150W	**28963**	12 DC	75-150
POWELED P 24V 150W	**28964**	24 DC	75-150
POWELED P 12V 200W	**28965**	12 DC	120-200
POWELED P 24V 200W	**28966**	24 DC	120-200

Kanlux POWELED to elektroniczny zasilacz stałonapięciowy. Służy do zasilania taśm LED takich jak LEDS P lub LEDS B. Przed podłączeniem sprawdź napięcie zasilania i taśmy (12V - 24V).

- Zasilacz nie jest przystosowany do pracy bez obciążenia.
- Materiał: tworzywo sztuczne

Zastrzega się możliwość wprowadzenia zmian technicznych. Dane zawarte w tym katalogu nie są prawnie wiążące.

PL

POWELED

Zasilacz CV

POWELED P 12V 30W

POWELED P 12V 60W

POWELED P 24V 30W

POWELED P 24V 60W

POWELED P 12V 100W

POWELED P 24V 100W

POWELED P 12V 150W

POWELED P 24V 150W

POWELED P 12V 200W

POWELED P 24V 200W

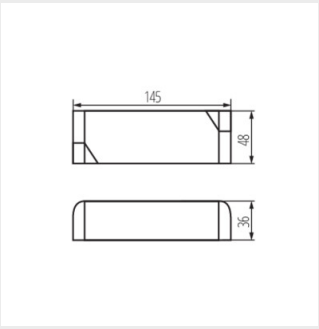

POWELED P 30W

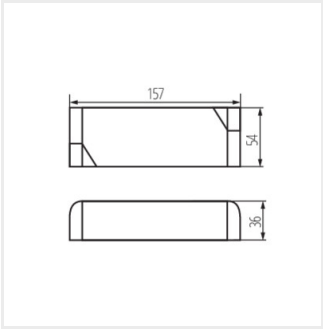

POWELED P 60W

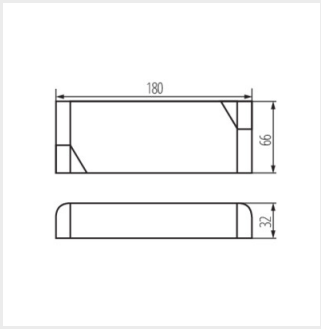

POWELED P 100W

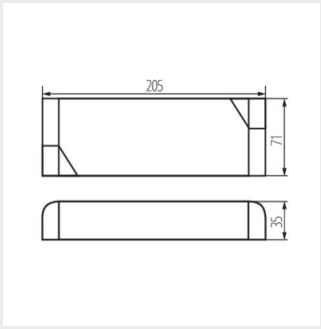

POWELED P 150W / POWELED P 200W

Zastrzega się możliwość wprowadzenia zmian technicznych. Dane zawarte w tym katalogu nie są prawnie wiążące.

PL