# REKA LED

## Oprawa elewacyjna

| | | | | | | |
|---|---|---|---|---|---|---|
| [V] 220-240 AC | [Hz] 50 | [°] max 90 | ≥20000 | [h] 30000 | ellipse ≤ 6x MacAdam | Ra 80 |
| COB | | | IP 54 | 0,5m | | [°C] -15÷35 |
| | [mm²] 1 | [lm] Φuse 500 | 360° Φuse | [W] PON 5,3 | [W] 41 | CE |
| EAC | UK CA | | | | | |

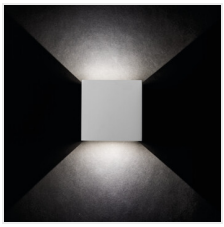

| | | [W] | [lm] | Tc [K] | | | |
|---|---|---|---|---|---|---|---|
| REKA LED EL 7W-L-GR | **28990** | 7 | max 360 | 4000 | do nadbudowania na ścianie | grafitowy | góra i dół |
| REKA LED EL 7W-O-GR | **28991** | 7 | max 380 | 4000 | do nadbudowania na ścianie | grafitowy | góra i dół |
| REKA LED EL 7W-L-W | **28992** | 7 | max 500 | 4000 | do nadbudowania na ścianie | biały | góra i dół |
| REKA LED EL 7W-O-W | **28993** | 7 | max 510 | 4000 | do nadbudowania na ścianie | biały | góra i dół |

Podstawową zaletą Kanlux REKA LED jest unikatowy wizualnie efekt świetlny, który sami stworzymy po włączeniu. Dzięki skrzydłom umieszczonym na dole i na górze oprawy sami zdecydujemy o kierunku i szerokości strumienia świetlnego. Lampa Kanlux REKA świeci w dwóch kierunkach - góra i dół - a strumień świetlny możemy ustawić niezależnie od siebie tworząc na przykład idealnie cienką świetlną linię na górze, a na dole ustawiając szerokie świetlne kaskady, które będą spływać od lampy do podłoża. Kanlux REKA LED znajdzie zastosowanie przy oświetleniu elewacji budynków, tarasów, balkonów czy zewnętrznych ścian altan.

- Regulacja kąta świecenia
- 5 lat Gwarancji na warunkach oświadczenia gwarancyjnego, dostępnego na stronie internetowej
- Materiał obudowy: stop aluminium
- Materiał szyby ochronnej: szkło hartowane


Zastrzega się możliwość wprowadzenia zmian technicznych. Dane zawarte w tym katalogu nie są prawnie wiążące.

PL

# REKA LED

## Oprawa elewacyjna

REKA LED EL 7W-L-GR

REKA LED EL 7W-O-GR

REKA LED EL 7W-L-W

REKA LED EL 7W-O-W

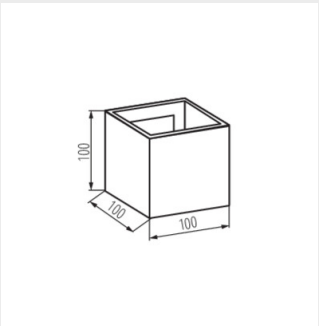


REKA LED EL 7W-L

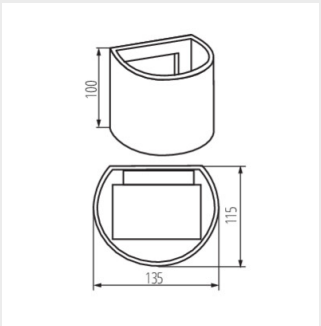


REKA LED EL 7W-O


Zastrzega się możliwość wprowadzenia zmian technicznych. Dane zawarte w tym katalogu nie są prawnie wiążące.

PL