Kanlux AREL LED

Kanlux AREL LED to seria downlightów bezramkowych, charakteryzujących się wysoką klasą szczelności IP65/20 oraz nowoczesnym, minimalistycznym designem. Ich wyjątkowo prosta, a zarazem efektowna forma sprawia, że doskonale pasują do każdego wnętrza. Dzięki innowacyjnej konstrukcji panel ma grubość zaledwie 9 mm, co czyni go jednym z najcieńszych dostępnych na rynku.

IP 65/20

ultra SLIM panel

HIGH quality

[V] 220-240 AC	[Hz] 50	≥30000	[h] 15000	ellipse ≤ 6x MacAdam	Ra 80	SMD
		IP 65/20		[°C] 5÷25		
[mm²] 0,75-1,5	0,5m	360° Φuse	CE	EAC	UK CA	

AREL LED D 20W

		[W]		[lm]	[°]	Tc [K]
AREL LED DO 6W-NW	29580	6	biały	450	120	4000
AREL LED DO 6W-WW	29581	6	biały	440	120	3000
AREL LED DL 6W-NW	29582	6	biały	490	120	4000
AREL LED DO 10W-NW	29584	10	biały	940	120	4000
AREL LED DO 10W-WW	29585	10	biały	890	120	3000
AREL LED DL 10W-NW	29586	10	biały	1000	120	4000
AREL LED DO 14W-NW	29588	14	biały	1300	120	4000
AREL LED DO 14W-WW	29589	14	biały	1210	120	3000
AREL LED DL 14W-NW	29590	14	biały	1300	120	4000

AREL LED DO 6W

AREL LED DL 6W

AREL LED DO 10W

AREL LED DL 10W

AREL LED DO 14W

AREL LED DL 14W

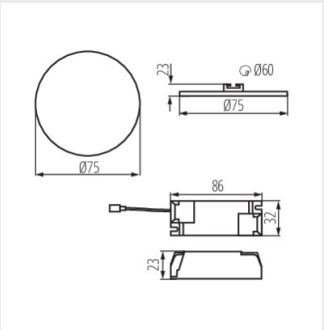

AREL LED DO 6W

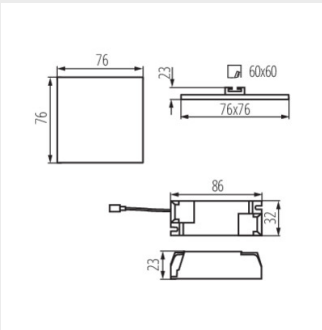

AREL LED DL 6W

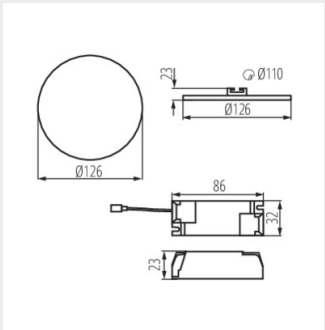

AREL LED DO 10W

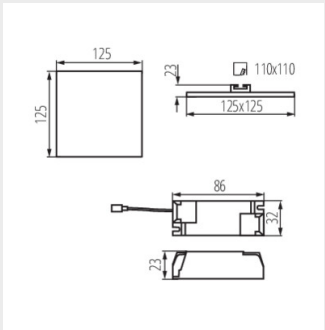

AREL LED DL 10W

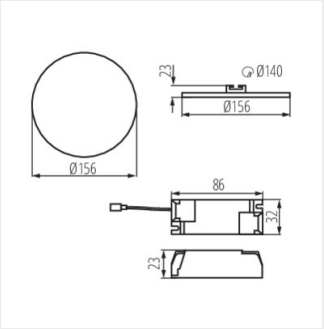

AREL LED DO 14W

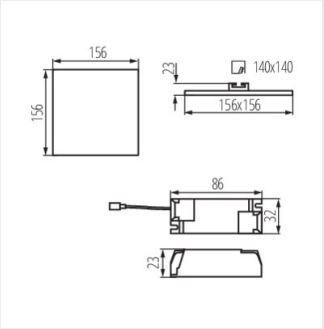

AREL LED DL 14W

Dokument utworzono: 10.10.2024, 13:40
Zastrzega się możliwość wprowadzenia zmian technicznych. Dane zawarte w tym katalogu nie są prawnie wiążące.
Fotometria: wyniki uzyskane podczas badania konkretnego egzemplarza.

PL