SABIK LED

Oprawa przyschodowa LED

MADE IN POLAND

≥20000 | 50000 [h] | ellipse ≤ 6x MacAdam | Ra 80 | IP 20

0,18 [m] | 0,1m | SMD | 5÷25 [°C]

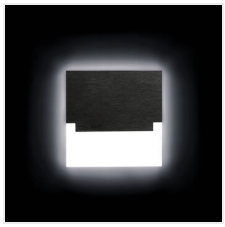

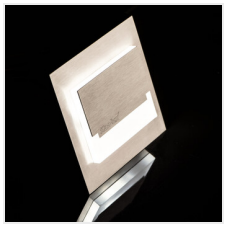

SABIK LED WW

		[V]	[W]		[lm]	Tc [K]
SABIK LED WW	**23108**	12 DC	0,8	stal nierdzewna	13	3000
SABIK MINI LED WW	**23109**	12 DC	0,8	stal nierdzewna	13	3000
SABIK LED CW	**23110**	12 DC	0,8	stal nierdzewna	15	6500
SABIK MINI LED CW	**23111**	12 DC	0,8	stal nierdzewna	15	6500
SABIK LED AC-WW	**23802**	220-240 AC	1,3	stal nierdzewna	13	3000
SABIK LED PIR WW	**27374**	12 DC	0,8	stal nierdzewna	13	3000
SABIK LED B-NW	**29852**	12 DC	0,8	czarny	14	4000
SABIK LED B-WW	**29853**	12 DC	0,8	czarny	13	3000
SABIK MINI LED B-NW	**29854**	12 DC	0,8	czarny	14	4000
SABIK MINI LED B-WW	**29855**	12 DC	0,8	czarny	13	3000
SABIK LED PIR B-NW	**29858**	12 DC	0,8	czarny	14	4000
SABIK LED PIR B-WW	**29859**	12 DC	0,8	czarny	13	3000
SABIK MINI LED NW	**32490**	12 DC	0,8	stal nierdzewna	14	4000

Kanlux SABIK to nowoczesny design połączony z atrakcyjnym efektem świecenia. To doskonały pomysł na podświetlenie schodów i korytarzy lub na zaakcentowanie wystroju pomieszczeń. Unikatowa konstrukcja oprawy zapewnia równomierną emisję światła. Wersja AC wyposażona jest w zasilacz 230V, który mieści się w puszcze, a wersja PIR w czujnik ruchu. Czujnik wykrywa ruch/włącza oświetlenie niezależnie od natężenia światła w otoczeniu.

- Materiał obudowy: stal nierdzewna szlifowana, tworzywo sztuczne

Zastrzega się możliwość wprowadzenia zmian technicznych. Dane zawarte w tym katalogu nie są prawnie wiążące.

PL

SABIK LED

Oprawa przyschodowa LED

SABIK LED WW

SABIK MINI LED WW

SABIK LED CW

SABIK MINI LED CW

SABIK LED AC-WW

SABIK LED PIR WW

SABIK LED B-NW

SABIK LED B-WW

SABIK MINI LED B-NW

SABIK MINI LED B-WW

SABIK LED PIR B-NW

SABIK LED PIR B-WW

Dokument utworzono: 05.07.2024, 14:45

Zastrzega się możliwość wprowadzenia zmian technicznych. Dane zawarte w tym katalogu nie są prawnie wiążące.

PL

SABIK LED

Oprawa przyschodowa LED

SABIK MINI LED NW

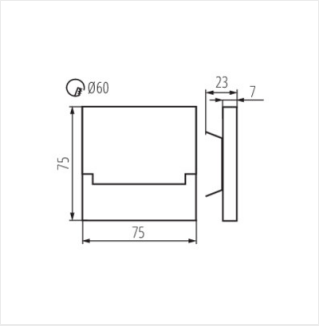

SABIK LED

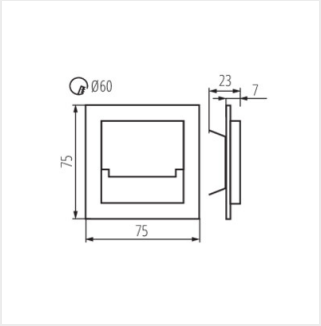

SABIK MINI LED

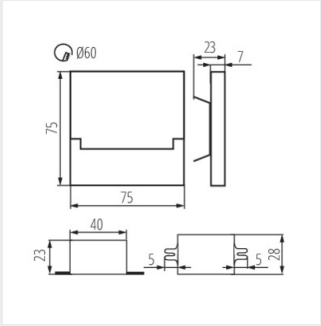

SABIK LED AC

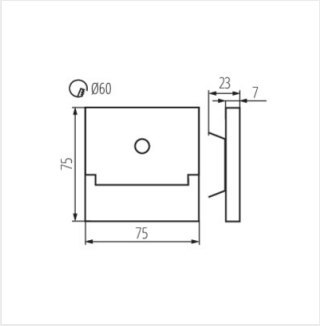

SABIK LED PIR

Zastrzega się możliwość wprowadzenia zmian technicznych. Dane zawarte w tym katalogu nie są prawnie wiążące.

PL