KMB6

Wyłącznik nadmiarowo-prądowy, 2P

[Hz]				IP	[mm²]	[°C]
50	B	2P	2	20	1÷25	5÷40
TH 35	Ui [V] 500	CE	EAC	VDE	UK CA	

KMB6-B6/2

		[V]		In [A]
KMB6-B6/2	**32574**	230 AC	2	6
KMB6-B10/2	**32575**	230 AC	2	10
KMB6-B16/2	**32576**	230 AC	2	16
KMB6-B20/2	**32577**	230 AC	2	20
KMB6-B25/2	**32578**	230 AC	2	25
KMB6-B32/2	**32579**	230 AC	2	32
KMB6-B40/2	**32580**	230 AC	2	40
KMB6-B50/2	**32581**	230 AC	2	50
KMB6-B63/2	**32582**	230 AC	2	63

Wyłącznik z zabezpieczeniem nadmiarowo-prądowym służy do ochrony przewodów przed przeciążeniami i zwarciami w instalacjach i urządzeniach.

- Certyfikat VDE: Numer 40051584

Zastrzega się możliwość wprowadzenia zmian technicznych. Dane zawarte w tym katalogu nie są prawnie wiążące.

KMB6

Wyłącznik nadmiarowo-prądowy, 2P

KMB6-B6/2

KMB6-B10/2

KMB6-B16/2

KMB6-B20/2

KMB6-B25/2

KMB6-B32/2

KMB6-B40/2

KMB6-B50/2

KMB6-B63/2

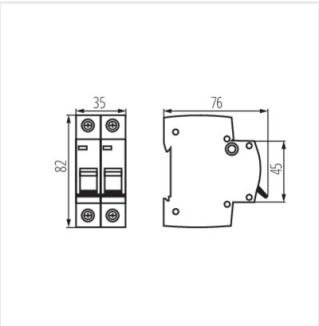

KMB6-B6/2

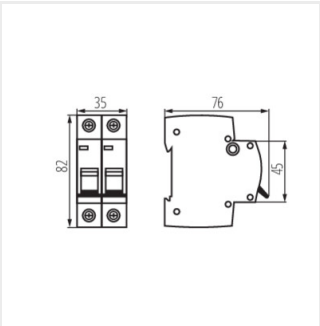

KMB6-B10/2

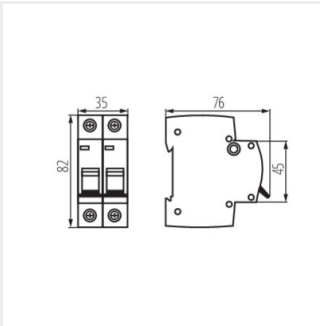

KMB6-B16/2

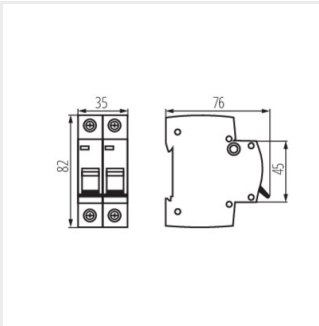

KMB6-B20/2

Zastrzega się możliwość wprowadzenia zmian technicznych. Dane zawarte w tym katalogu nie są prawnie wiążące.

PL

KMB6

Wyłącznik nadmiarowo-prądowy, 2P

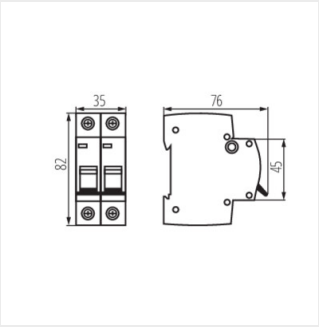

KMB6-B25/2

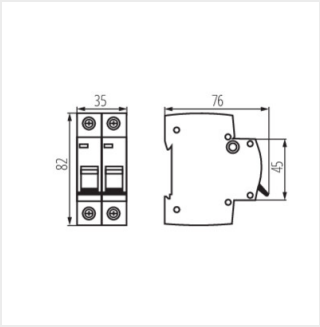

KMB6-B32/2

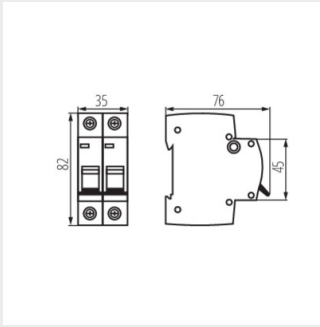

KMB6-B40/2

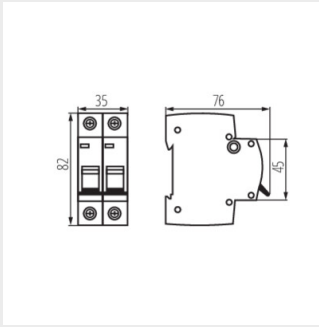

KMB6-B50/2

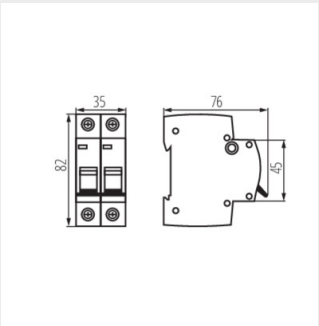

KMB6-B63/2

Zastrzega się możliwość wprowadzenia zmian technicznych. Dane zawarte w tym katalogu nie są prawnie wiążące.

PL