KMB6

Wyłącznik nadmiarowo-prądowy, 2P

[Hz]				IP	[mm²]	[°C]
50	C	2P	2	20	1÷25	5÷40
TH 35	Ui [V] 500	CE	EAC	VDE	UK CA	

KMB6-C16/2

		[V]		In [A]
KMB6-C16/2	**23178**	230 AC	2	16
KMB6-C6/2	**32583**	230 AC	2	6
KMB6-C10/2	**32584**	230 AC	2	10
KMB6-C20/2	**32586**	230 AC	2	20
KMB6-C25/2	**32587**	230 AC	2	25
KMB6-C32/2	**32588**	230 AC	2	32
KMB6-C40/2	**32589**	230 AC	2	40
KMB6-C50/2	**32590**	230 AC	2	50
KMB6-C63/2	**32591**	230 AC	2	63

Wyłącznik z zabezpieczeniem nadmiarowo-prądowym służy do ochrony przewodów przed przeciążeniami i zwarciami w instalacjach i urządzeniach.

- Certyfikat VDE: Numer 40051584

Zastrzega się możliwość wprowadzenia zmian technicznych. Dane zawarte w tym katalogu nie są prawnie wiążące.

PL

KMB6

Wyłącznik nadmiarowo-prądowy, 2P

KMB6-C16/2

KMB6-C6/2

KMB6-C10/2

KMB6-C20/2

KMB6-C25/2

KMB6-C32/2

KMB6-C40/2

KMB6-C50/2

KMB6-C63/2

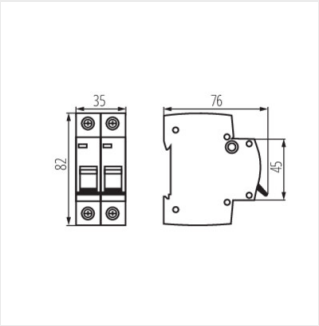

KMB6-C16/2

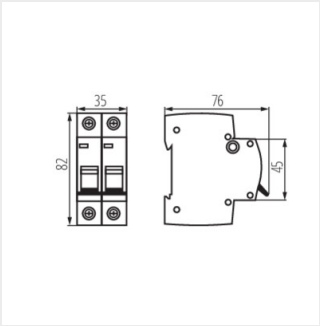

KMB6-C6/2

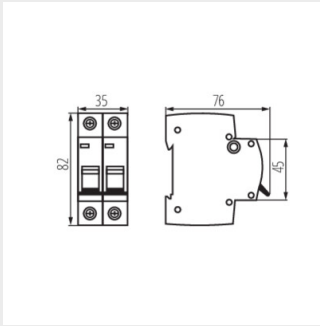

KMB6-C10/2

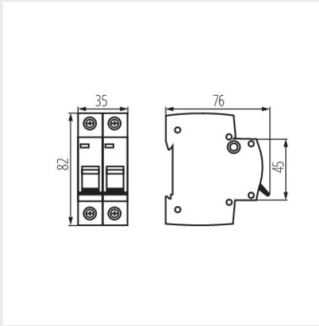

KMB6-C20/2

Zastrzega się możliwość wprowadzenia zmian technicznych. Dane zawarte w tym katalogu nie są prawnie wiążące.

PL

KMB6

Wyłącznik nadmiarowo-prądowy, 2P

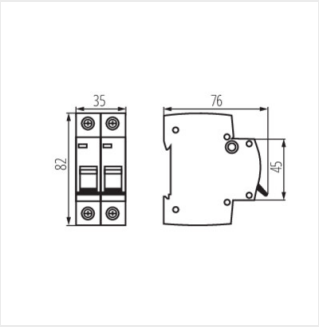

KMB6-C25/2

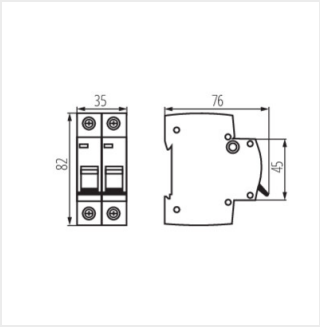

KMB6-C32/2

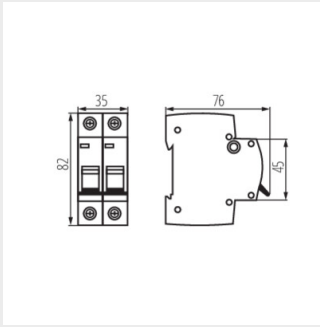

KMB6-C40/2

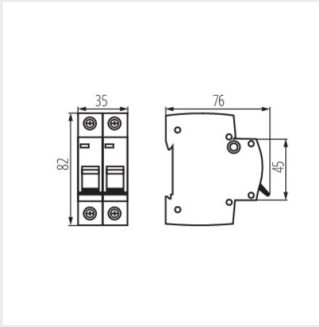

KMB6-C50/2

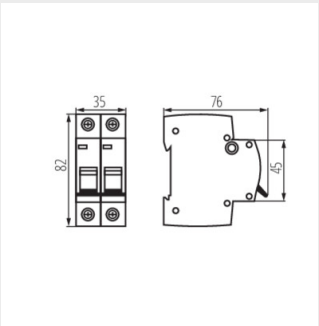

KMB6-C63/2

Zastrzega się możliwość wprowadzenia zmian technicznych. Dane zawarte w tym katalogu nie są prawnie wiążące.

PL