KMB6

Wyłącznik nadmiarowo-prądowy, 4P

[Hz]				IP	[mm²]	[°C]
50	B	4P	4	20	1÷25	5÷40
TH 35	Ui [V] 500	CE	EAC	VDE	UK CA	

KMB6-B6/4

		[V]		In [A]
KMB6-B6/4	**32592**	230 AC	4	6
KMB6-B10/4	**32593**	230 AC	4	10
KMB6-B16/4	**32594**	230 AC	4	16
KMB6-B20/4	**32595**	230 AC	4	20
KMB6-B25/4	**32596**	230 AC	4	25
KMB6-B32/4	**32597**	230 AC	4	32
KMB6-B40/4	**32598**	230 AC	4	40
KMB6-B50/4	**32599**	230 AC	4	50
KMB6-B63/4	**32600**	230 AC	4	63

Wyłącznik z zabezpieczeniem nadmiarowo-prądowym służy do ochrony przewodów przed przeciążeniami i zwarciami w instalacjach i urządzeniach.

- Certyfikat VDE: Numer 40051584

Zastrzega się możliwość wprowadzenia zmian technicznych. Dane zawarte w tym katalogu nie są prawnie wiążące.

PL

KMB6

Wyłącznik nadmiarowo-prądowy, 4P

KMB6-B6/4

KMB6-B10/4

KMB6-B16/4

KMB6-B20/4

KMB6-B25/4

KMB6-B32/4

KMB6-B40/4

KMB6-B50/4

KMB6-B63/4

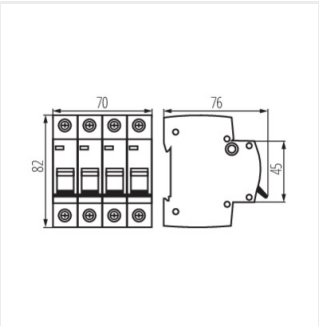

KMB6-B6/4

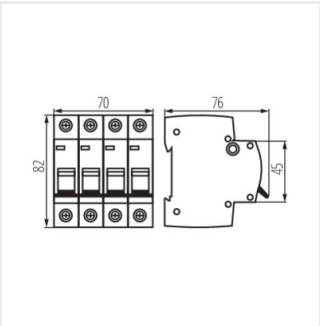

KMB6-B10/4

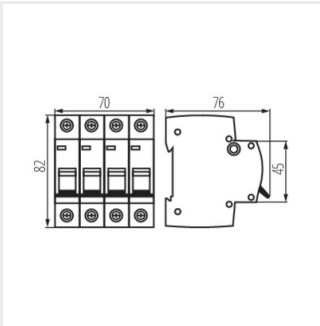

KMB6-B16/4

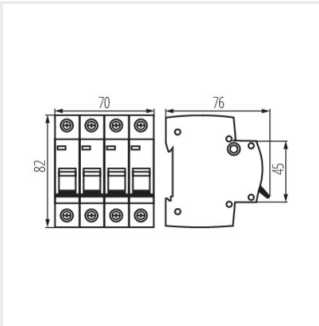

KMB6-B20/4

Zastrzega się możliwość wprowadzenia zmian technicznych. Dane zawarte w tym katalogu nie są prawnie wiążące.

PL

KMB6

Wyłącznik nadmiarowo-prądowy, 4P

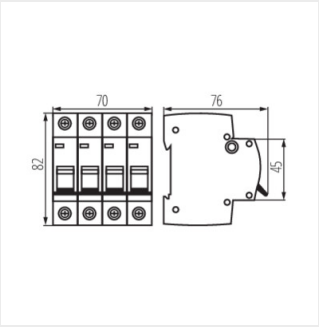

KMB6-B25/4

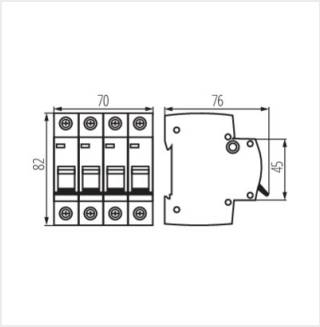

KMB6-B32/4

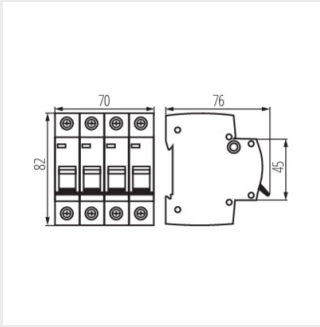

KMB6-B40/4

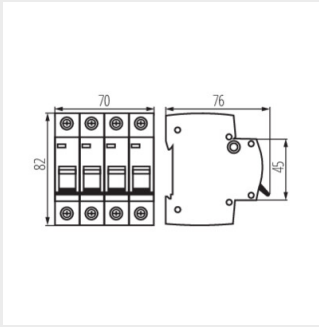

KMB6-B50/4

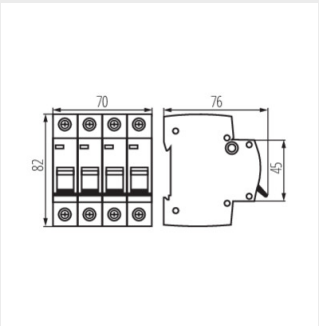

KMB6-B63/4

Zastrzega się możliwość wprowadzenia zmian technicznych. Dane zawarte w tym katalogu nie są prawnie wiążące.

PL