KP-DB-I-MF

Rozdzielnica metalowa

[V] 230/400 AC | [Hz] 50

KP-DB-I-MF-218

					IP	MATERIAL	
KP-DB-I-MF-218	**29320**	biały	2x18P	do wbudowania w ścianę	30	stal	I
KP-DB-I-MF-318	**29321**	biały	3x18P	do wbudowania w ścianę	30	stal	I
KP-DB-I-MF-418	**29322**	biały	4x18P	do wbudowania w ścianę	30	stal	I
KP-DB-I-MF-224	**32639**	biały	2x24P	do wbudowania w ścianę	30	stal	I
KP-DB-I-MF-324	**32640**	biały	3x24P	do wbudowania w ścianę	30	stal	I
KP-DB-I-MF-424	**32641**	biały	4x24P	do wbudowania w ścianę	30	stal	I
KP-DB-I-MF-524	**32654**	biały	5x24P	do wbudowania w ścianę	30	stal	I
KP-DB-I-MF-624	**32655**	biały	6x24P	do wbudowania w ścianę	30	stal	I
KP-DB-I-MF-212	**35680**	biały	2x12P	do wbudowania w ścianę	30	stal	I
KP-DB-I-MF-312	**35681**	biały	3x12P	do wbudowania w ścianę	30	stal	I
KP-DB-I-MF-412	**35682**	biały	4x12P	do wbudowania w ścianę	30	stal	I
KP-DB-I-MF-512	**35683**	biały	5x12P	do wbudowania w ścianę	30	stal	I
KP-DB-I-MF-518	**35684**	biały	5x18P	do wbudowania w ścianę	30	stal	I
KP-DB-I-MF-612	**35685**	biały	6x12P	do wbudowania w ścianę	30	stal	I
KP-DB-I-MF-618	**35686**	biały	6x18P	do wbudowania w ścianę	30	stal	I

Obudowy metalowe KP-DB z szynami DIN do zabudowy aparatury modułowej produkowane są w Fabryce Kanlux. Przeznaczone są dla budownictwa publicznego i biurowego. Ich zakres pozwala realizować instalacje także w obszarach takich jak rozbudowane instalacje domowe.

- Materiał: stal

Zastrzega się możliwość wprowadzenia zmian technicznych. Dane zawarte w tym katalogu nie są prawnie wiążące.

PL

KP-DB-I-MF

Rozdzielnica metalowa

KP-DB-I-MF-218

KP-DB-I-MF-318

KP-DB-I-MF-418

KP-DB-I-MF-224

KP-DB-I-MF-324

KP-DB-I-MF-424

KP-DB-I-MF-524

KP-DB-I-MF-624

KP-DB-I-MF-212

KP-DB-I-MF-312

KP-DB-I-MF-412

KP-DB-I-MF-512

KP-DB-I-MF-518

KP-DB-I-MF-612

KP-DB-I-MF-618

Zastrzega się możliwość wprowadzenia zmian technicznych. Dane zawarte w tym katalogu nie są prawnie wiążące.

PL

KP-DB-I-MF

Rozdzielnica metalowa

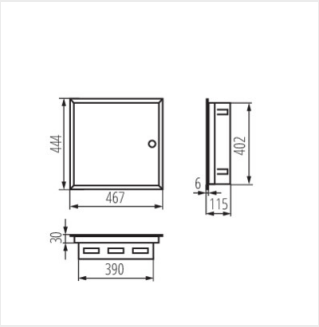

KP-DB-I-MF-218

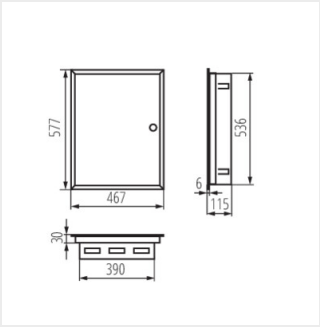

KP-DB-I-MF-318

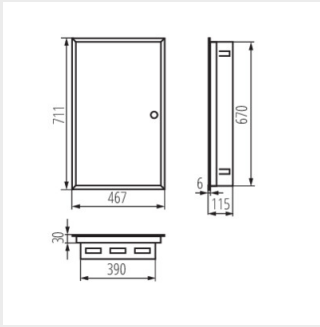

KP-DB-I-MF-418

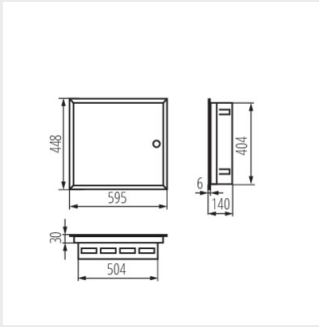

KP-DB-I-MF-224

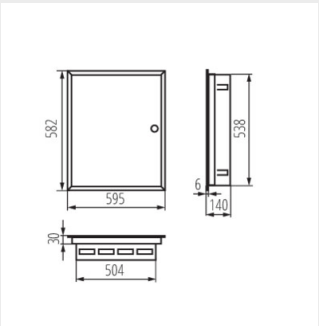

KP-DB-I-MF-324

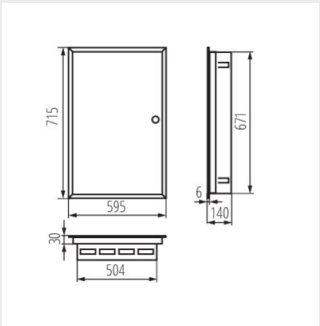

KP-DB-I-MF-424

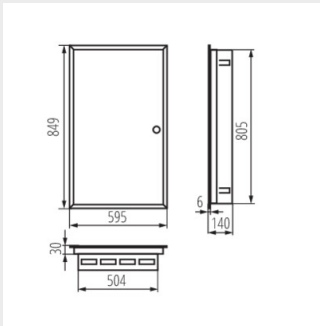

KP-DB-I-MF-524

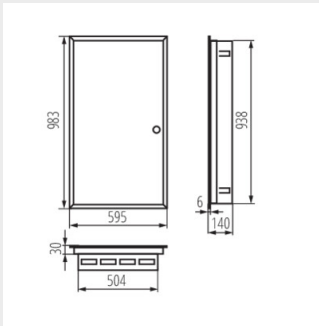

KP-DB-I-MF-624

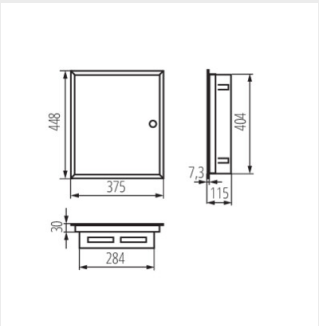

KP-DB-I-MF-212

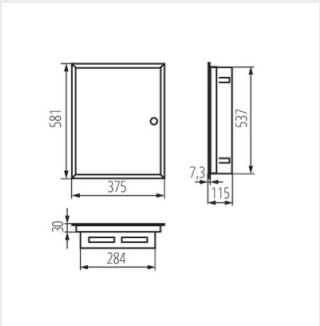

KP-DB-I-MF-312

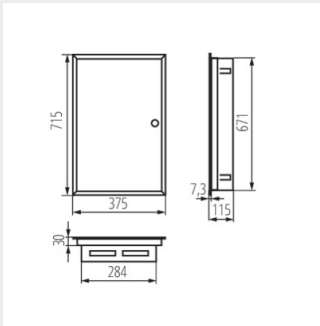

KP-DB-I-MF-412

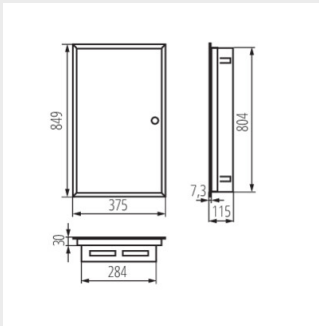

KP-DB-I-MF-512

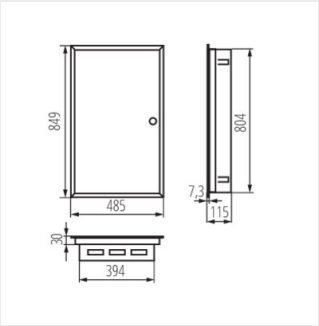

KP-DB-I-MF-518

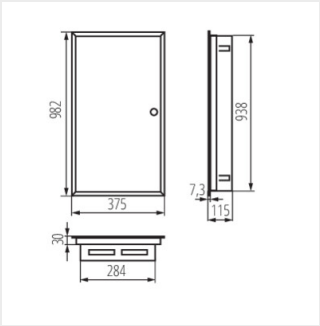

KP-DB-I-MF-612

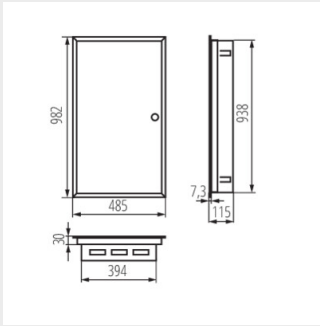

KP-DB-I-MF-618

Zastrzega się możliwość wprowadzenia zmian technicznych. Dane zawarte w tym katalogu nie są prawnie wiążące.

PL