BENO LED

Plafoniera LED

BENO 18W NW-O-W

		[W]	[lm]	Tc [K]		SENSOR
BENO 18W NW-O-W	**32940**	18	1550	4000	biały	
BENO 18W NW-L-W	**32942**	18	1550	4000	biały	
BENO 18W NW-O-SE W	**32944**	18	1550	4000	biały	mikrofalowy
BENO 18W NW-L-SE W	**32946**	18	1550	4000	biały	mikrofalowy
BENO N 18W NW-O-SE GR	**32948**	18	1400	4000	grafitowy	mikrofalowy
BENO N 18W NW-L-SE GR	**32949**	18	1400	4000	grafitowy	mikrofalowy
BENO N 18W NW-O-GR	**33348**	18	1400	4000	grafitowy	
BENO N 18W NW-L-GR	**33349**	18	1400	4000	grafitowy	

Oprawy Kanlux BENO to unikatowa konstrukcja i wyjątkowy efekt świetlny. Zostały stworzone przez projektantów Kanlux, dlatego ich wzory zostały przez nas zastrzeżone w urzędzie patentowym. Kanlux BENO LED to wysoka odporność na warunki atmosferyczne - dlatego możemy stosować je wewnątrz domu jak i na zewnątrz. To również szybki i łatwy montaż na suficie lub ścianie oraz czujnik ruchu (w wersjach -SE) z możliwością regulacji. Kanlux BENO LED jest oprawą multifunkcjonalną, którą ze względu na jej aspekty techniczne, możemy zastosować praktycznie w każdym miejscu. Ponadto jej design jest unikatowy i stanie się ona ozdobą każdego miejsca, w którym ją umieścimy.

- Materiał obudowy: tworzywo sztuczne
- Materiał klosza: tworzywo sztuczne

Zastrzega się możliwość wprowadzenia zmian technicznych. Dane zawarte w tym katalogu nie są prawnie wiążące.

PL

BENO LED

Plafoniera LED

BENO 18W NW-O-W

BENO 18W NW-L-W

BENO 18W NW-O-SE W

BENO 18W NW-L-SE W

BENO N 18W NW-O-SE GR

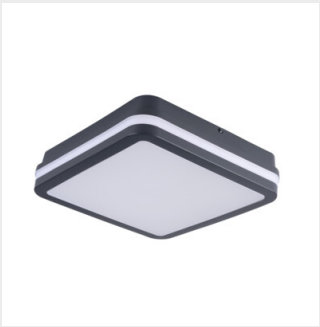

BENO N 18W NW-L-SE GR

BENO N 18W NW-O-GR

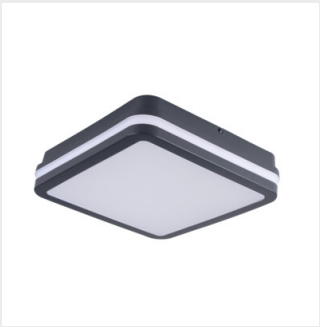

BENO N 18W NW-L-GR

Zastrzega się możliwość wprowadzenia zmian technicznych. Dane zawarte w tym katalogu nie są prawnie wiążące.

PL

BENO LED

Plafoniera LED

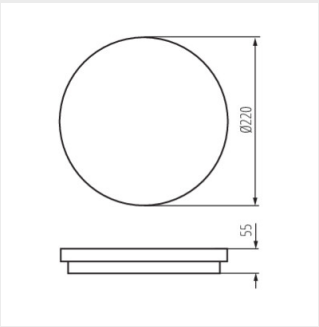

BENO 18W O

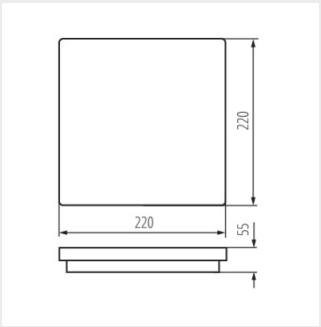

BENO 18W L

Zastrzega się możliwość wprowadzenia zmian technicznych. Dane zawarte w tym katalogu nie są prawnie wiążące.

PL