ACORD ATL1

Projektor na szynoprzewód

ATL1 18W-930-S6-W

		[W]	[lm]	Tc [K]	[°]	
ATL1 18W-930-S6-W	**33130**	18	1700	3000	60	biały
ATL1 18W-930-S6-B	**33131**	18	1700	3000	60	czarny
ATL1 18W-940-S6-W	**33132**	18	1800	4000	60	biały
ATL1 18W-940-S6-B	**33133**	18	1800	4000	60	czarny
ATL1 30W-930-S6-W	**33134**	30	2850	3000	60	biały
ATL1 30W-930-S6-B	**33135**	30	2850	3000	60	czarny
ATL1 30W-940-S6-W	**33136**	30	3000	4000	60	biały
ATL1 30W-940-S6-B	**33137**	30	3000	4000	60	czarny

Kanlux ACORD ATL1 to zintegrowane oprawy oświetleniowe do zamontowania na szynoprzewody trójobwodowe. To lampy, które możemy dostosować do naszych indywidualnych potrzeb. Do wyboru mamy kolor biały lub czarny, dwie moce (18W i 30W), barwę światła i kąt świecenia (standardowy to 60⁰, jednak możemy samodzielnie wymienić reflektor i zmienić kąt na 15⁰ lub 36⁰) zależnie od tego czy chcemy oświetlić powierzchnię, czy konkretny detal. Kanlux ACORD ATL1 to 50 000 godzin trwałości i 5 lat gwarancji. Markowe kluczowe komponenty (LED COB i zasilacz), wysoki poziom oddawania realnych barw (CRI>90) i wyeliminowanie efektu olśnienia (UGR <19) to kolejne zalety tych wyjątkowych opraw.

- 5 lat Gwarancji na warunkach oświadczenia gwarancyjnego, dostępnego na stronie internetowej
- do montażu na szynoprzewodzie TEAR N
- Atest PZH: Numer B-BK-60212-0487/20, ważny do 2025-12-15
- Materiał obudowy: stop aluminium

Dokument utworzono: 24.07.2024, 10:45

Zastrzega się możliwość wprowadzenia zmian technicznych. Dane zawarte w tym katalogu nie są prawnie wiążące.

PL

ACORD ATL1

Projektor na szynoprzewód

- Materiał szyby ochronnej: tworzywo sztuczne

ATL1 18W-930-S6-W

ATL1 18W-930-S6-B

ATL1 18W-940-S6-W

ATL1 18W-940-S6-B

ATL1 30W-930-S6-W

ATL1 30W-930-S6-B

ATL1 30W-940-S6-W

ATL1 30W-940-S6-B

Zastrzega się możliwość wprowadzenia zmian technicznych. Dane zawarte w tym katalogu nie są prawnie wiążące.

PL

ACORD ATL1

Projektor na szynoprzewód

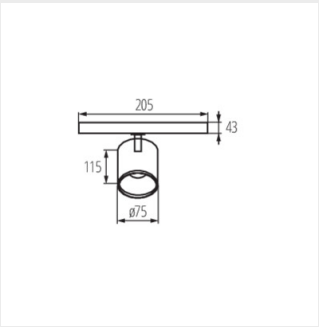

ATL1 18W-930-S6

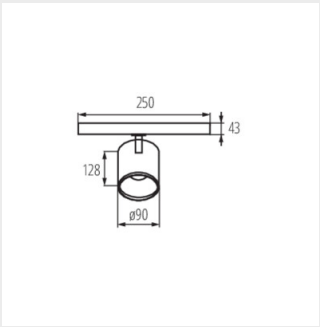

ATL1 30W-930-S6

Akcesoria

33140 REF ATL1-18W-S15 Reflektor do oprawy ATL 1, 18W, 15 stopni

33141 REF ATL1-18W-S36 Reflektor do oprawy ATL 1, 18W, 36 stopni

33142 REF ATL1-30W-S15 Reflektor do oprawy ATL 1, 30W, 15 stopni

33143 REF ATL1-30W-S36 Reflektor do oprawy ATL 1, 30W, 36 stopni

Zastrzega się możliwość wprowadzenia zmian technicznych. Dane zawarte w tym katalogu nie są prawnie wiążące.

PL