TEAR N

Akcesorium systemu szynoprzewodowego

[V]	[Hz]	In[A]		IP		[°C]
220-240 AC	50	16		20		5÷25

TEAR N TR 1M-W

Zastrzega się możliwość wprowadzenia zmian technicznych. Dane zawarte w tym katalogu nie są prawnie wiążące.

PL

TEAR N

Akcesorium systemu szynoprzewodowego

TEAR N TR 1M-W	**33230**	biały
TEAR N TR 1M-B	**33231**	czarny
TEAR N TR 2M-W	**33232**	biały
TEAR N TR 2M-B	**33233**	czarny
TEAR N PCON R-W	**33234**	biały
TEAR N PCON R-B	**33235**	czarny
TEAR N EPLUG W	**33236**	biały
TEAR N EPLUG B	**33237**	czarny
TEAR N ICON-I W	**33238**	biały
TEAR N ICON-I B	**33239**	czarny
TEAR N CON-I W	**33240**	biały
TEAR N CON-I B	**33241**	czarny
TEAR N CON-L RL-W	**33242**	biały
TEAR N CON-L RL-B	**33243**	czarny
TEAR N CON-L LR-W	**33244**	biały
TEAR N CON-L LR-B	**33245**	czarny
TEAR N CON-X W	**33246**	biały
TEAR N CON-X B	**33247**	czarny
TEAR N CON-T RRL-W	**33248**	biały
TEAR N CON-T RRL-B	**33249**	czarny
TEAR N CON-T RLL-W	**33250**	biały
TEAR N CON-T RLL-B	**33251**	czarny
TEAR N CON-I FLEX W	**33252**	biały
TEAR N CON-I FLEX B	**33253**	czarny
TEAR N SCLAMP W	**33254**	biały
TEAR N SCLAMP B	**33255**	czarny
TEAR N SKIT W	**33256**	biały
TEAR N SKIT B	**33257**	czarny
TEAR N PCON L-W	**33260**	biały
TEAR N PCON L-B	**33261**	czarny
TEAR N CON-T LRR-W	**33262**	biały
TEAR N CON-T LRR-B	**33263**	czarny
TEAR N CON-T LLR-W	**33264**	biały
TEAR N CON-T LLR-B	**33265**	czarny

- Atest PZH: Numer B-BK-60212-0487/20, ważny do 2025-12-15

Zastrzega się możliwość wprowadzenia zmian technicznych. Dane zawarte w tym katalogu nie są prawnie wiążące.

TEAR N

Akcesorium systemu szynoprzewodowego

TEAR N TR 1M-W

TEAR N TR 1M-B

TEAR N TR 2M-W

TEAR N TR 2M-B

TEAR N PCON R-W

TEAR N PCON R-B

TEAR N EPLUG W

TEAR N EPLUG B

TEAR N ICON-I W

TEAR N ICON-I B

TEAR N CON-I W

TEAR N CON-I B

TEAR N CON-L RL-W

TEAR N CON-L RL-B

TEAR N CON-L LR-W

TEAR N CON-L LR-B

Zastrzega się możliwość wprowadzenia zmian technicznych. Dane zawarte w tym katalogu nie są prawnie wiążące.

PL

TEAR N

Akcesorium systemu szynoprzewodowego

TEAR N CON-X W

TEAR N CON-X B

TEAR N CON-T RRL-W

TEAR N CON-T RRL-B

TEAR N CON-T RLL-W

TEAR N CON-T RLL-B

TEAR N CON-I FLEX W

TEAR N CON-I FLEX B

TEAR N SCLAMP W

TEAR N SCLAMP B

TEAR N SKIT W

TEAR N SKIT B

TEAR N PCON L-W

TEAR N PCON L-B

TEAR N CON-T LRR-W

TEAR N CON-T LRR-B

Zastrzega się możliwość wprowadzenia zmian technicznych. Dane zawarte w tym katalogu nie są prawnie wiążące.

PL

TEAR N

Akcesorium systemu szynoprzewodowego

TEAR N CON-T LLR-W

TEAR N CON-T LLR-B

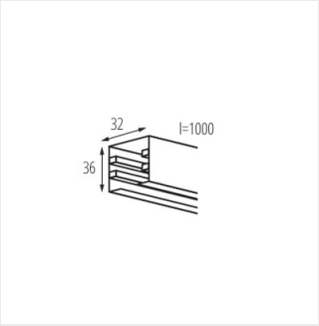

TEAR N TR 1M-W

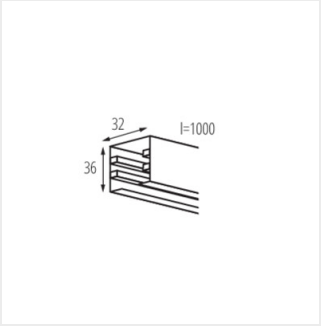

TEAR N TR 1M-B

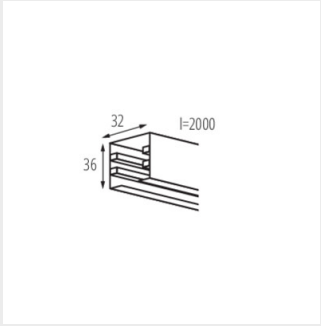

TEAR N TR 2M-W

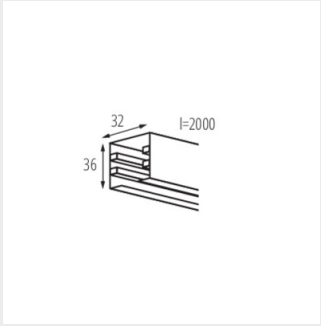

TEAR N TR 2M-B

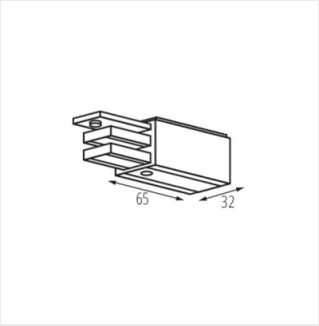

TEAR N PCON R-W

TEAR N PCON R-B

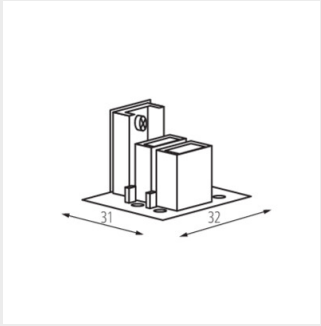

TEAR N EPLUG W

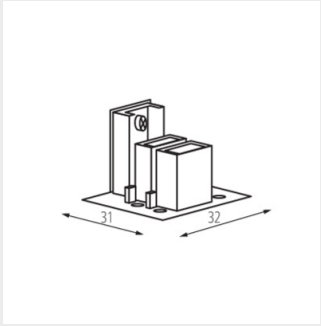

TEAR N EPLUG B

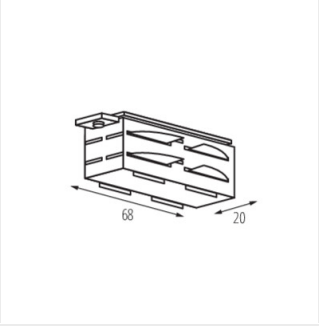

TEAR N ICON-I W

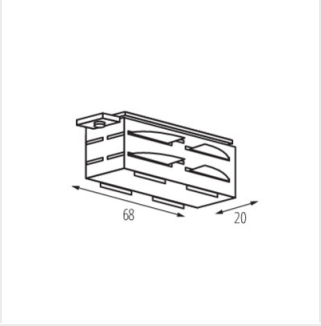

TEAR N ICON-I B

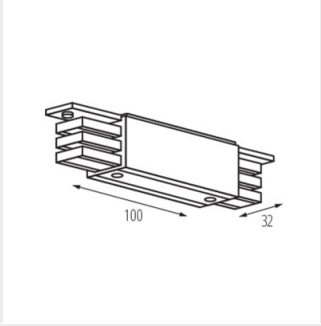

TEAR N CON-I W

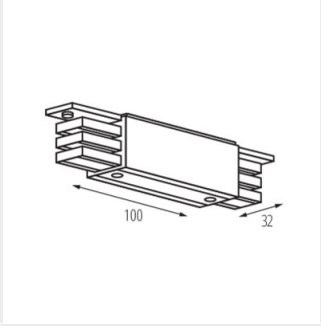

TEAR N CON-I B

Zastrzega się możliwość wprowadzenia zmian technicznych. Dane zawarte w tym katalogu nie są prawnie wiążące.

PL

TEAR N

Akcesorium systemu szynoprzewodowego

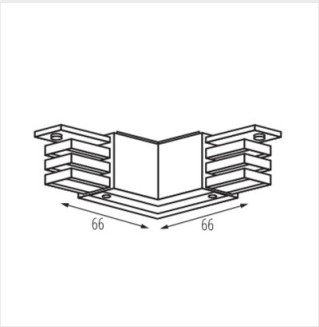

TEAR N CON-L RL-W

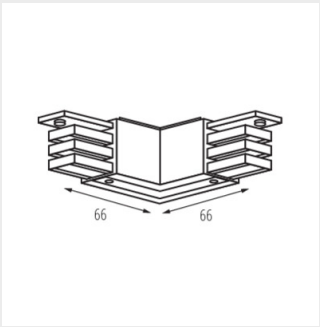

TEAR N CON-L RL-B

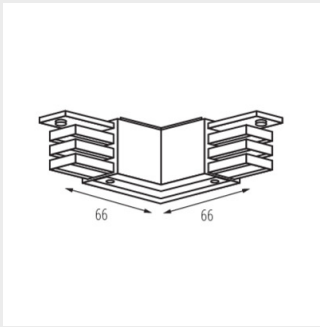

TEAR N CON-L LR-W

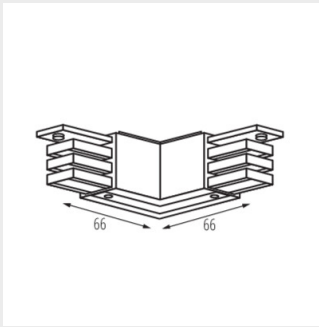

TEAR N CON-L LR-B

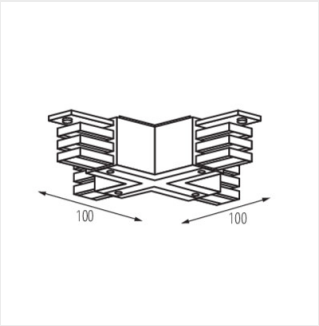

TEAR N CON-X W

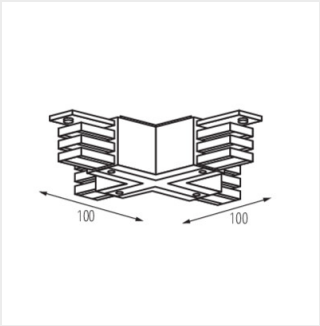

TEAR N CON-X B

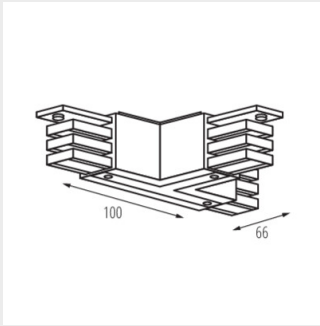

TEAR N CON-T RRL-W

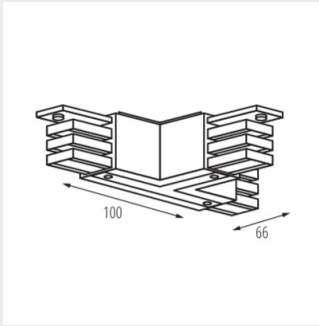

TEAR N CON-T RRL-B

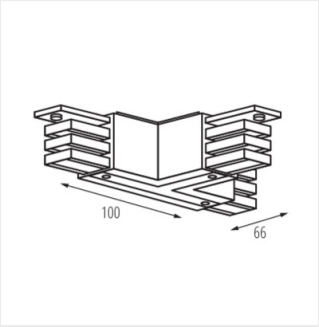

TEAR N CON-T RLL-W

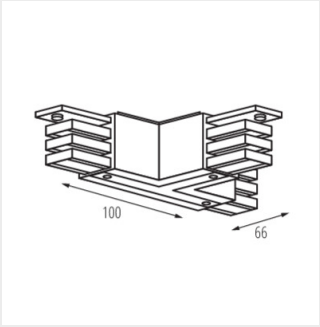

TEAR N CON-T RLL-B

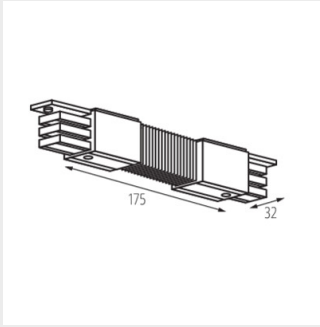

TEAR N CON-I FLEX W

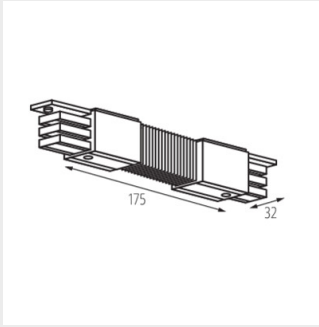

TEAR N CON-I FLEX B

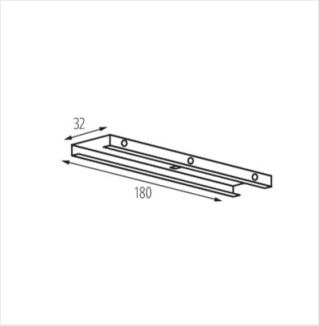

TEAR N SCLAMP W

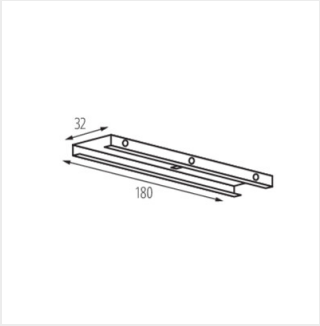

TEAR N SCLAMP B

TEAR N SKIT W

TEAR N SKIT B

Zastrzega się możliwość wprowadzenia zmian technicznych. Dane zawarte w tym katalogu nie są prawnie wiążące.

PL

TEAR N

Akcesorium systemu szynoprzewodowego

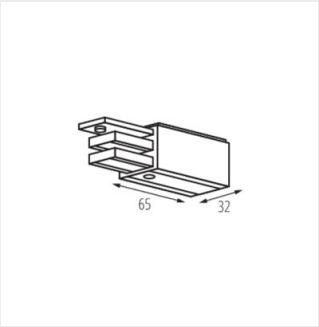

TEAR N PCON L-W

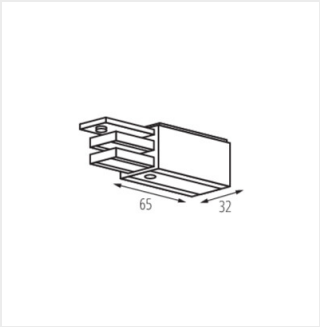

TEAR N PCON L-B

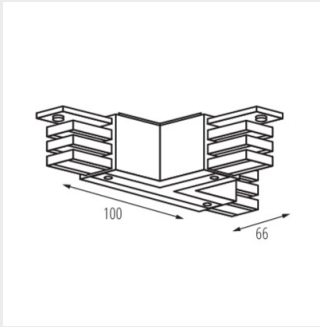

TEAR N CON-T LRR-W

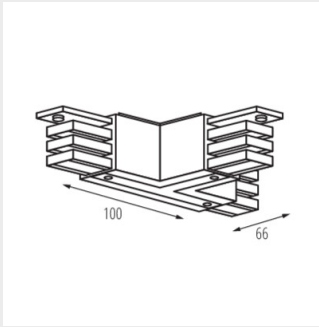

TEAR N CON-T LRR-B

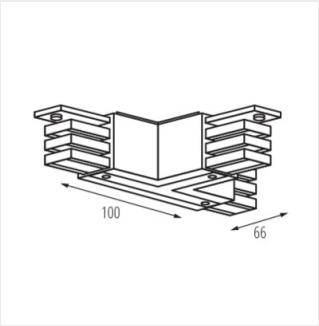

TEAR N CON-T LLR-W

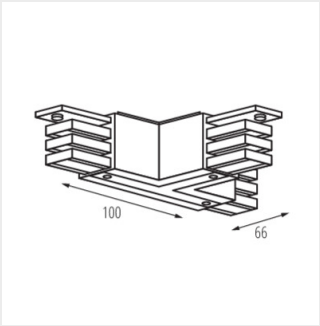

TEAR N CON-T LLR-B

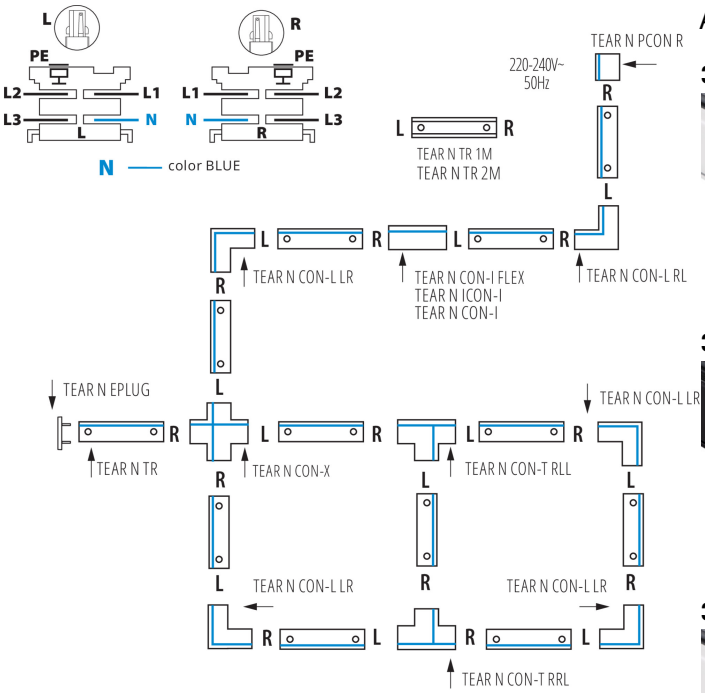

Akcesoria

33230

TEAR N TR 1M-W

Element systemu szynowego, TEAR N TR 1M-W, szynoprzewód 3-obwodowy, biały, (33230)

33231

TEAR N TR 1M-B

Element systemu szynowego, TEAR N TR 1M-B, szynoprzewód 3-obwodowy, czarny, (33231)

33232

TEAR N TR 2M-W

Element systemu szynowego, TEAR N TR 2M-W, szynoprzewód 3-obwodowy, biały, (33232)

Zastrzega się możliwość wprowadzenia zmian technicznych. Dane zawarte w tym katalogu nie są prawnie wiążące.

PL

TEAR N

Akcesorium systemu szynoprzewodowego

33233	TEAR N TR 2M-B	Element systemu szynowego, TEAR N TR 2M-B, szynoprzewód 3-obwodowy, czarny, (33233)
33234	TEAR N PCON R-W	Element systemu szynowego, TEAR N PCON R-W, przyłącze prądowe z wtykiem R , białe, (33234)
33235	TEAR N PCON R-B	Element systemu szynowego, TEAR N PCON R-B, przyłącze prądowe z wtykiem R , czarne, (33235)
33260	TEAR N PCON L-W	Element systemu szynowego, TEAR N PCON L-W, przyłącze prądowe z wtykiem L, białe, (33260)
33261	TEAR N PCON L-B	Element systemu szynowego, TEAR N PCON L-B, przyłącze prądowe z wtykiem L, czarne, (33261)
33236	TEAR N EPLUG W	Element systemu szynowego, TEAR N EPLUG W, zaślepka, biała, (33236)
33237	TEAR N EPLUG B	Element systemu szynowego, TEAR N EPLUG B, zaślepka, czarna, (33237)

Zastrzega się możliwość wprowadzenia zmian technicznych. Dane zawarte w tym katalogu nie są prawnie wiążące.

PL

TEAR N

Akcesorium systemu szynoprzewodowego

33238	TEAR N ICON-I W	Element systemu szynowego, TEAR N ICON-I W, łącznik prosty typu "I" wewnętrzny z wtykami L i R, biały, (33238)
33239	TEAR N ICON-I B	Element systemu szynowego, TEAR N ICON-I B, łącznik prosty typu "I" wewnętrzny z wtykami L i R, czarny, (33239)
33240	TEAR N CON-I W	Element systemu szynowego, TEAR N CON-I W, łącznik prosty typu "I" z wtykami L i R, biały, (33240)
33241	TEAR N CON-I B	Element systemu szynowego, TEAR N CON-I B, łącznik prosty typu "I" z wtykami L i R, czarny, (33241)
33252	TEAR N CON-I FLEX W	Element systemu szynowego, TEAR N CON-I FLEX W, łącznik elastyczny z wtykami L i R, biały, (33252)
33253	TEAR N CON-I FLEX B	Element systemu szynowego, TEAR N CON-I FLEX B, łącznik elastyczny z wtykami L i R, czarny, (33253)

Zastrzega się możliwość wprowadzenia zmian technicznych. Dane zawarte w tym katalogu nie są prawnie wiążące.

PL

TEAR N

Akcesorium systemu szynoprzewodowego

33242	TEAR N CON-L RL-W	Element systemu szynowego, TEAR N CON-L RL-W, łącznik narożny typu "L" z wtykami R i L, biały, (33242)
33243	TEAR N CON-L RL-B	Element systemu szynowego, TEAR N CON-L RL-B, łącznik narożny typu "L" z wtykami R i L, czarny, (33243)
33244	TEAR N CON-L LR-W	Element systemu szynowego, TEAR N CON-L LR-W, łącznik narożny typu "L" z wtykami L i R, biały, (33244)
33245	TEAR N CON-L LR-B	Element systemu szynowego, TEAR N CON-L LR-B, łącznik narożny typu "L" z wtykami L i R, czarny, (33245)
33246	TEAR N CON-X W	Element systemu szynowego, TEAR N CON-X W, łącznik krzyżowy z wtykami L, L, R, R, biały, (33246)
33247	TEAR N CON-X B	Element systemu szynowego, TEAR N CON-X B, łącznik krzyżowy z wtykami L, L, R, R, czarny, (33247)

Zastrzega się możliwość wprowadzenia zmian technicznych. Dane zawarte w tym katalogu nie są prawnie wiążące.

PL

TEAR N

Akcesorium systemu szynoprzewodowego

33248	TEAR N CON-T RRL-W	Element systemu szynowego, TEAR N CON-T RRL-W, łącznik typu "T" z wtykami R, R i L, biały , (33248)
33249	TEAR N CON-T RRL-B	Element systemu szynowego, TEAR N CON-T RRL-B, łącznik typu "T" z wtykami R, R i L, czarny, (33249)
33250	TEAR N CON-T RLL-W	Element systemu szynowego, TEAR N CON-T RLL-W, łącznik typu "T" z wtykami R, L i L, biały , (33250)
33251	TEAR N CON-T RLL-B	Element systemu szynowego, TEAR N CON-T RLL-B, łącznik typu "T" z wtykami R, L i L, czarny, (33251)
33262	TEAR N CON-T LRR-W	Element systemu szynowego, TEAR N CON-T LRR-W, łącznik typu "T" z wtykami L, R i R, biały , (33262)
33263	TEAR N CON-T LRR-B	Element systemu szynowego, TEAR N CON-T LRR-B, łącznik typu "T" z wtykami L, R i R, czarny, (33263)

Zastrzega się możliwość wprowadzenia zmian technicznych. Dane zawarte w tym katalogu nie są prawnie wiążące.

PL

TEAR N

Akcesorium systemu szynoprzewodowego

33264 TEAR N CON-T LLR-W

Element systemu szynowego, TEAR N CON-T LLR-W, łącznik typu "T" z wtykami L, L i R , biały , (33264)

33265 TEAR N CON-T LLR-B

Element systemu szynowego, TEAR N CON-T LLR-B, łącznik typu "T" z wtykami L, L i R , czarny, (33265)

33256 TEAR N SKIT W

Element systemu szynowego, TEAR N SKIT W, zawiesie z autoregulacją i linką 2m, białe, (33256)

33257 TEAR N SKIT B

Element systemu szynowego, TEAR N SKIT B, zawiesie z autoregulacją i linką 2m, czarne, (33257)

33254 TEAR N SCLAMP W

Element systemu szynowego, TEAR N SCLAMP W, uchwyt montażowy/usztywniający biały , (33254)

33255 TEAR N SCLAMP B

Element systemu szynowego, TEAR N SCLAMP B, uchwyt montażowy/usztywniający czarny, (33255)

Zastrzega się możliwość wprowadzenia zmian technicznych. Dane zawarte w tym katalogu nie są prawnie wiążące.

PL

TEAR N

Akcesorium systemu szynoprzewodowego

Zastrzega się możliwość wprowadzenia zmian technicznych. Dane zawarte w tym katalogu nie są prawnie wiążące.

PL