LED STRIP L60

Taśma LED

WARRANTY 3 years

Ra90+ true colors

3M tape

12 DC | 1m = 11 | Ra 90 | ≥30000 | Hg | SMD | 30000 | 0,1m | 5÷25 | 360° Φuse

L60 11W/M 12 IP00

		PON [W]	[lm] Φuse	Tc [K]	IP	[mm]	ellipse MacAdam	Ei A↑G
L60 11W/M 12 IP00-WW	**33302**	0,5m = 5,5	0,5m = 450	3000	00	5000	≤3	G
L60 11W/M 12 IP00-NW	**33303**	0,5m = 5,5	0,5m = 450	4000	00	5000	≤3	G
L60 11W/M 12 IP00-CW	**33304**	0,5m = 5,5	0,5m = 450	6000	00	5000	≤3	G
L60B 11W/M 12 IP00-WW	**33305**	0,5m = 5,5	0,5m = 450	3000	00	30000	≤3	G
L60B 11W/M 12 IP00-NW	**33306**	0,5m = 5,5	0,5m = 450	4000	00	30000	≤3	G
L60 11W/M 12 IP65-WW	**33308**	0,5m = 5,5	0,5m = 450	3000	65	5000	≤6	G
L60 11W/M 12 IP65-NW	**33309**	0,5m = 5,5	0,5m = 450	4000	65	5000	≤6	G
L60 11W/M 12 IP65-CW	**33310**	0,5m = 5,5	0,5m = 450	6000	65	5000	≤6	G

Taśma Kanlux L60 to dwie wersje szczelności IP00 i IP65 - dla miejsc, gdzie taśma narażona jest na wilgoć. Wersja IP65, nie różni się znacznie gabarytami od wersji IP00 - ma to znaczenie przy montażu w profilach aluminiowych. Taśmy Kanlux L60 to bardzo wysoki współczynnik oddawania barw CRI 90 i aż trzy lata gwarancji. Dodatkowo wersja Kanlux L60B to rolki o długości 30 metrów - dla tych, którzy potrzebują większych ilości taśm LED.

- 3 lata Gwarancji na warunkach oświadczenia gwarancyjnego, dostępnego na stronie internetowej

Zastrzega się możliwość wprowadzenia zmian technicznych. Dane zawarte w tym katalogu nie są prawnie wiążące.

PL

LED STRIP L60

Taśma LED

L60 11W/M 12 IP00

L60 11W/M 12 IP00-NW

L60 11W/M 12 IP00-CW

L60B 11W/M 12 IP00-WW

L60B 11W/M 12 IP00-NW

L60 11W/M 12 IP65

L60 11W/M 12 IP65-NW

L60 11W/M 12 IP65-CW

Zastrzega się możliwość wprowadzenia zmian technicznych. Dane zawarte w tym katalogu nie są prawnie wiążące.

PL

LED STRIP L60

Taśma LED

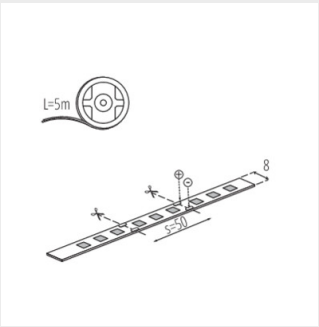

L60 11W/M 12 IP00

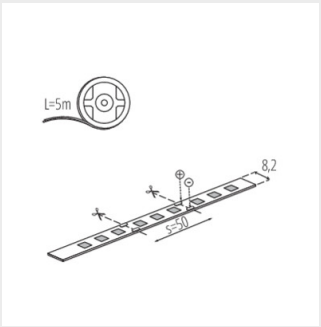

L60 11W/M 12 IP65

Zastrzega się możliwość wprowadzenia zmian technicznych. Dane zawarte w tym katalogu nie są prawnie wiążące.

PL