AQILO IP65

Oprawa sufitowa punktowa

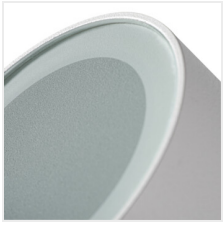

AQILO IP65 DSO-W

		[W]	
AQILO IP65 DSO-W	**33360**	max 7	biały
AQILO IP65 DSO-B	**33361**	max 7	czarny
AQILO IP65 DSO-GR	**33362**	max 7	grafitowy
AQILO E14 IP65 DSO-GR	**36640**	max 10	grafitowy
AQILO E14 IP65 DSO-W	**36641**	max 10	biały
AQILO E14 IP65 DSO-B	**36642**	max 10	czarny
AQILO E27 IP65 DSO-GR	**36643**	max 20	grafitowy
AQILO E27 IP65 DSO-W	**36644**	max 20	biały
AQILO E27 IP65 DSO-B	**36645**	max 20	czarny

KANLUX AQILO to pierwsza oprawa natynkowa Kanlux o tak **wysokim stopniu szczelności - IP65**. Charakteryzuje się prostą stylistyką i dostępnością w trzech kolorach: białym, czarnym i grafitowym. Wysoka szczelność przeznaczona jest do pomieszczeń, w których lampy narażone są na podwyższoną wilgotność oraz ryzyko zalania wodą, m.in. łazienka i kuchnia oraz do stosowania w strefach zewnętrznych domu jak tarasy, balkony, czy zadaszone wejścia. Do lamp sam dobierzesz odpowiadające Ci źródła światła. Dodatkową zaletą lamp AQILO E14 i AQILO E27 jest odbłyśnik.

- Materiał obudowy: stop aluminium
- Materiał klosza: tworzywo sztuczne

Zastrzega się możliwość wprowadzenia zmian technicznych. Dane zawarte w tym katalogu nie są prawnie wiążące.

PL

AQILO IP65

Oprawa sufitowa punktowa

AQILO IP65 DSO-W

AQILO IP65 DSO-B

AQILO IP65 DSO-GR

AQILO E14 IP65 DSO-GR

AQILO E14 IP65 DSO-W

AQILO E14 IP65 DSO-B

AQILO E27 IP65 DSO-GR

AQILO E27 IP65 DSO-W

AQILO E27 IP65 DSO-B

Dokument utworzono: 13.05.2024, 15:10

Zastrzega się możliwość wprowadzenia zmian technicznych. Dane zawarte w tym katalogu nie są prawnie wiążące.

PL

AQILO IP65

Oprawa sufitowa punktowa

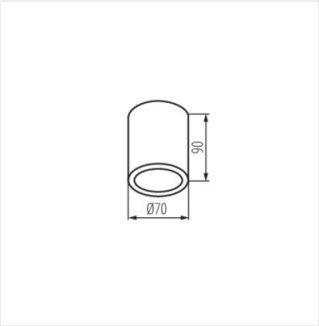

AQILO IP65 DSO

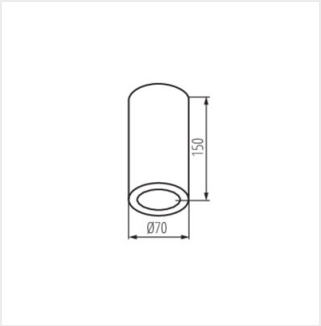

AQILO E14 IP65 DSO

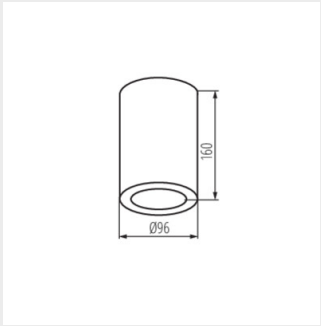

AQILO E27 IP65 DSO

Zastrzega się możliwość wprowadzenia zmian technicznych. Dane zawarte w tym katalogu nie są prawnie wiążące.

PL