XLED G125

Źródło światła LED

320° | NEW GENERATION bulb | HIGH lumen

[V] 220-240 AC	[Hz] 50	FILAMENT	[W] 11	360° Φuse	lm/W 138	ellipse ≤ 6x MacAdam
Ra 80	≥25000	[h] 15000	Hg		CE	EAC
UK CA						

XLED G125 11W

		PON [W]	[W]	[lm] Φuse	Tc [K]	[°]		Ei A↑G
XLED G125 11W-WW	**33511**	11	99	1520	2700	320	E27	D
XLED G125 11W-NW	**33512**	11	99	1520	4000	320	E27	D

Kanlux XLED GLOBE to duże źródła światła o dekoracyjnym charakterze. Świetnie prezentują się w otwartych oprawach lub w zwisach, przy których nie stosujemy klosza. Źródła Kanlux XLED GLOBE mają bardzo wysoką skuteczność świetlną i szeroki kąt świecenia (320 stopni), dlatego też mogą skutecznie pojedynczo oświetlić pomieszczenie.

- Materiał klosza: szkło

XLED G125 11W

Zastrzega się możliwość wprowadzenia zmian technicznych. Dane zawarte w tym katalogu nie są prawnie wiążące.

PL

XLED G125

Źródło światła LED

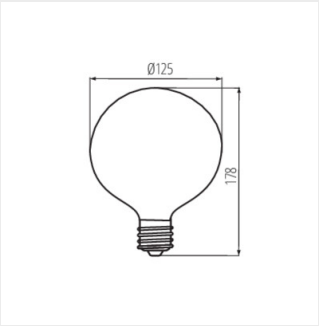

XLED G125 11W

Zastrzega się możliwość wprowadzenia zmian technicznych. Dane zawarte w tym katalogu nie są prawnie wiążące.

PL