AL-SH-PT

Oprawa liniowa LED

[V] 220-240 AC	[Hz] 50	≥30000	[h] 50000	ellipse ≤3xMacAdam	Ra 80	SMD
		IP 20		[°C] 5÷25		
[mm²] 1,5÷2,5		0,5m				

AL-SH-NW-MAT-B-PT

		[W]	Tc [K]	TYPE	[°]		[lm]	[mm]
AL-SH-NW-MAT-B-PT	**33949**	19	4000	matowy	X85/Y95	czarny	2550	590
AL-SH-NW-MAT-S-PT	**33961**	19	4000	matowy	X85/Y95	srebrny	2550	590
AL-SH-NW-MAT-W-PT	**33937**	19	4000	matowy	X85/Y95	biały	2550	590
AL-SH-NW-MPR-B-PT	**33953**	19	4000	mikropryzmatyczny	X75/Y90	czarny	2350	590
AL-SH-NW-MPR-S-PT	**33965**	19	4000	mikropryzmatyczny	X75/Y90	srebrny	2350	590
AL-SH-NW-MPR-W-PT	**33941**	19	4000	mikropryzmatyczny	X75/Y90	biały	2350	590
AL-SH-WW-MAT-B-PT	**33951**	19	3000	matowy	X85/Y95	czarny	2250	590
AL-SH-WW-MAT-S-PT	**33963**	19	3000	matowy	X85/Y95	srebrny	2250	590
AL-SH-WW-MAT-W-PT	**33939**	19	3000	matowy	X85/Y95	biały	2250	590
AL-SH-WW-MPR-B-PT	**33955**	19	3000	mikropryzmatyczny	X75/Y90	czarny	2050	590
AL-SH-WW-MPR-S-PT	**33967**	19	3000	mikropryzmatyczny	X75/Y90	srebrny	2050	590
AL-SH-WW-MPR-W-PT	**33943**	19	3000	mikropryzmatyczny	X75/Y90	biały	2050	590

- 5 lat Gwarancji na warunkach oświadczenia gwarancyjnego, dostępnego na stronie internetowej
- Materiał obudowy: stal
- Materiał klosza: tworzywo sztuczne

Zastrzega się możliwość wprowadzenia zmian technicznych. Dane zawarte w tym katalogu nie są prawnie wiążące.

PL

AL-SH-PT

Oprawa liniowa LED

AL-SH-NW-MAT-B-PT

AL-SH-NW-MAT-S-PT

AL-SH-NW-MAT-W-PT

AL-SH-NW-MPR-B-PT

AL-SH-NW-MPR-S-PT

AL-SH-NW-MPR-W-PT

AL-SH-WW-MAT-B-PT

AL-SH-WW-MAT-S-PT

AL-SH-WW-MAT-W-PT

AL-SH-WW-MPR-B-PT

AL-SH-WW-MPR-S-PT

AL-SH-WW-MPR-W-PT

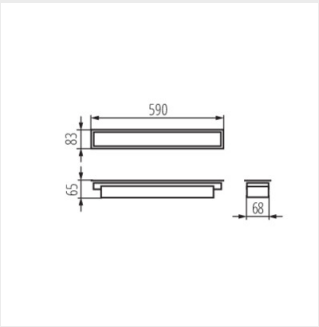

AL-SH-NW-MAT-B-PT

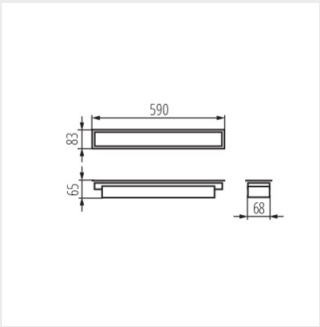

AL-SH-NW-MAT-S-PT

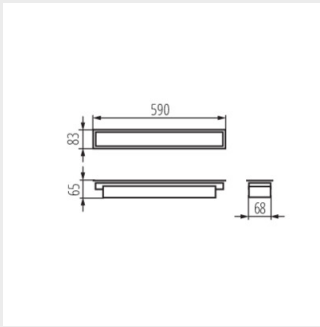

AL-SH-NW-MAT-W-PT

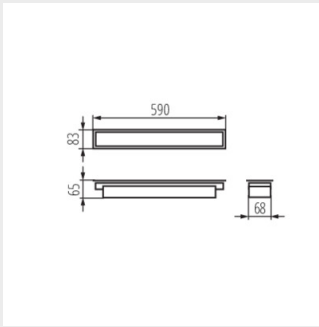

AL-SH-NW-MPR-B-PT

Zastrzega się możliwość wprowadzenia zmian technicznych. Dane zawarte w tym katalogu nie są prawnie wiążące.

PL

AL-SH-PT

Oprawa liniowa LED

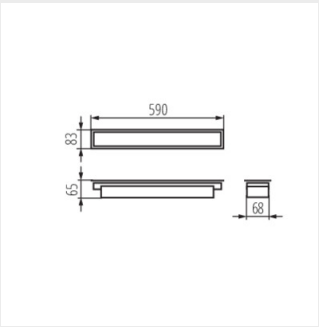

AL-SH-NW-MPR-S-PT

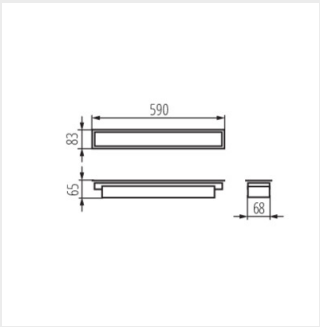

AL-SH-NW-MPR-W-PT

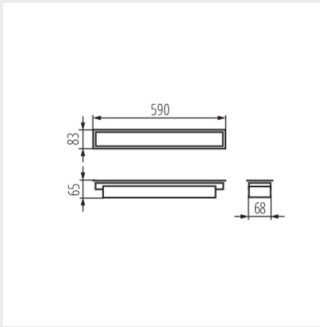

AL-SH-WW-MAT-B-PT

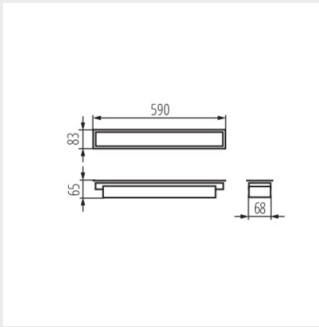

AL-SH-WW-MAT-S-PT

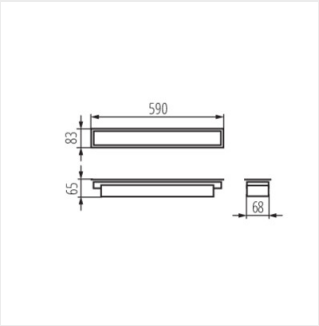

AL-SH-WW-MAT-W-PT

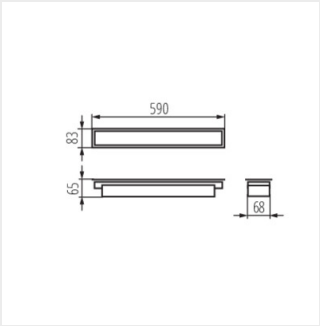

AL-SH-WW-MPR-B-PT

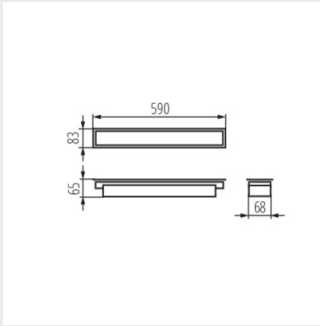

AL-SH-WW-MPR-S-PT

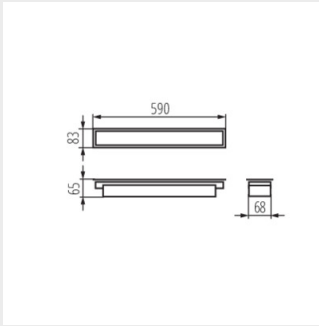

AL-SH-WW-MPR-W-PT

Zastrzega się możliwość wprowadzenia zmian technicznych. Dane zawarte w tym katalogu nie są prawnie wiążące.

PL