ELICEO

Pierścień oprawy punktowej

unique LIGHT effect

HIGH quality finish

[V] 12 AC; 12 DC; 220-240 AC | Gx5,3/GU10 | III | IP 20 | [°C] 5÷25 | [mm] Ø68 | 0,5m | MR16/PAR16 | CE | UK CA

ELICEO DSO B/B

		[W]			[°]
ELICEO DSO B/B	**35280**	max 10	czarny	brak	
ELICEO DSO W/W	**35281**	max 10	biały	brak	
ELICEO DSO W/G	**35283**	max 10	biały / złoty	brak	
ELICEO-ST DSO B/B	**35284**	max 10	czarny	brak	
ELICEO-ST DSO W/W	**35285**	max 10	biały	brak	
ELICEO-ST DSO W/G	**35287**	max 10	biały / złoty	brak	
ELICEO DSO W	**35288**	max 10	biały	brak	
ELICEO DSO B	**35289**	max 10	czarny	brak	
ELICEO DSO YG	**35295**	max 10	złoty	brak	
ELICEO DSO GR	**35296**	max 10	zielony	brak	
ELICEO DSO PK	**35297**	max 10	różowy	brak	
ELICEO DSO BL	**35298**	max 10	niebieski	brak	

Kanlux ELICEO to pierścienie ozdobne (oczka) z nietypowym efektem świecenia. Oprócz głównego źródła światła posiadają także dwa świecące pierścienie w obudowie, co daje niepowtarzalny efekt dekoracyjny. Dostępne są w kilku wersjach kolorystycznych: białej, czarnej i biało-złotej, a także różowej, zielonej i niebieskiej. Do pierścieni sam dobierzesz oprawkę, co pozwoli Ci dostosować Kanlux ELICEO do Twojej instalacji (12V lub 230V).

- Pierścień dekoracyjny bez oprawki ceramicznej
- Materiał obudowy: stop aluminium

Dokument utworzono: 21.06.2024, 16:26

Zastrzega się możliwość wprowadzenia zmian technicznych. Dane zawarte w tym katalogu nie są prawnie wiążące.

PL

ELICEO

Pierścień oprawy punktowej

ELICEO DSO B/B

ELICEO DSO W/W

ELICEO DSO W/G

ELICEO-ST DSO B/B

ELICEO-ST DSO W/W

ELICEO-ST DSO W/G

ELICEO DSO W

ELICEO DSO B

Zastrzega się możliwość wprowadzenia zmian technicznych. Dane zawarte w tym katalogu nie są prawnie wiążące.

PL

ELICEO

Pierścień oprawy punktowej

ELICEO DSO YG

ELICEO DSO GR

ELICEO DSO PK

ELICEO DSO BL

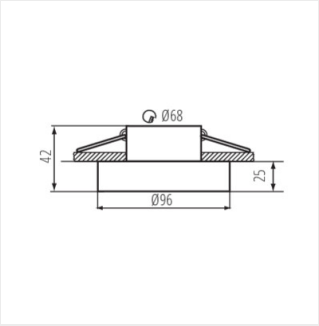

ELICEO-ST DSO

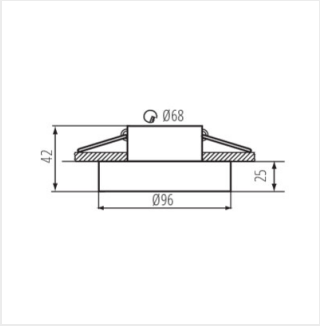

ELICEO DSO

Zastrzega się możliwość wprowadzenia zmian technicznych. Dane zawarte w tym katalogu nie są prawnie wiążące.

PL