AGZAR C

Lampa wisząca

AGZAR C 3xE14 B

AGZAR C 3xE14 B	**36252**	3 x max 5W	czarny
AGZAR C 3xE14 W	**36253**	3 x max 5W	biały

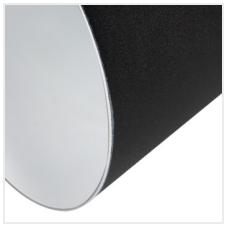

Kanlux AGZAR to stalowa i elegancka odsłona opraw o ciekawym i nowoczesnym wzornictwie. Niewątpliwym atutem tych opraw jest możliwość szerokiego obrotu klosza. Przewody są w materiałowym oplocie, a lampa wykonana jest z dbałością o każdy szczegół. Oprawy wiszące Kanlux AGZAR mają 3 punkty świetlne (źródła światła o trzonku E14 i maksymalnej mocy 5W) i są to oprawy klasy PREMIUM.

- Materiał obudowy: stal

Zastrzega się możliwość wprowadzenia zmian technicznych. Dane zawarte w tym katalogu nie są prawnie wiążące.

PL

AGZAR C

Lampa wisząca

AGZAR C 3xE14 B

AGZAR C 3xE14 W

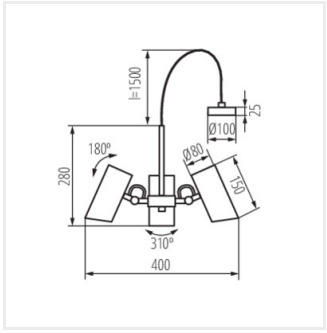

AGZAR C 3xE14

Zastrzega się możliwość wprowadzenia zmian technicznych. Dane zawarte w tym katalogu nie są prawnie wiążące.

PL