TAVO LED

Oprawa typu downlight

IP 44/20

WHITE neutral

[V] 220-240 AC	[Hz] 50	≥15000	[h] 25000	ellipse ≤ 6x MacAdam	Ra 80	SMD
		IP 44/20		[°C] 5÷25		
[m] 0,1	0,5m	CE	EAC	UK CA		

TAVO LED DO 5W-NW

		[W]		[lm]	[°]	Tc [K]
TAVO LED DO 5W-NW	**36510**	5	biały	400	120	4000
TAVO LED DO 9W-NW	**36511**	9	biały	900	120	4000
TAVO LED DO 12W-NW	**36512**	12	biały	1250	120	4000
TAVO LED DO 18W-NW	**36513**	18	biały	1900	120	4000
TAVO LED DO 24W-NW	**36514**	24	biały	2600	120	4000
TAVO LED DL 5W-NW	**36515**	5	biały	400	120	4000
TAVO LED DL 9W-NW	**36516**	9	biały	900	120	4000
TAVO LED DL 12W-NW	**36517**	12	biały	1250	120	4000
TAVO LED DL 18W-NW	**36518**	18	biały	1900	120	4000
TAVO LED DL 24W-NW	**36519**	24	biały	2600	120	4000

Kanlux TAVO LED to rodzina podtynkowych downlightów. Dostępne są w dwóch kształtach (okrągły i kwadratowy) i aż 5 mocach - od 5W do 24W. Downlighty Kanlux TAVO LED cechuje minimalistyczny, skandynawski design. Dodatkowymi atutami jest ich szczelność IP44/20, a także możliwość montażu natynkowego modeli 12W i 18W w ramce Kanlux TAVO FRAME.

- Materiał obudowy: tworzywo sztuczne
- Materiał klosza: tworzywo sztuczne

Zastrzega się możliwość wprowadzenia zmian technicznych. Dane zawarte w tym katalogu nie są prawnie wiążące.

PL

TAVO LED

Oprawa typu downlight

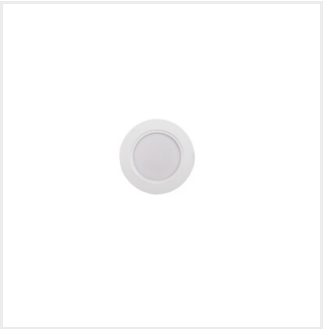

TAVO LED DO 5W-NW

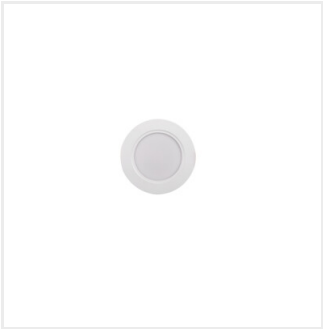

TAVO LED DO 9W-NW

TAVO LED DO 12W-NW

TAVO LED DO 18W-NW

TAVO LED DO 24W-NW

TAVO LED DL 5W-NW

TAVO LED DL 9W-NW

TAVO LED DL 12W-NW

TAVO LED DL 18W-NW

TAVO LED DL 24W-NW

Dokument utworzono: 21.06.2024, 17:27

Zastrzega się możliwość wprowadzenia zmian technicznych. Dane zawarte w tym katalogu nie są prawnie wiążące.

PL

TAVO LED

Oprawa typu downlight

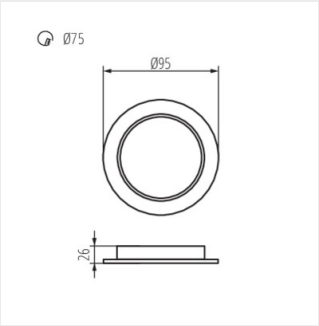

TAVO LED DO 5W-NW

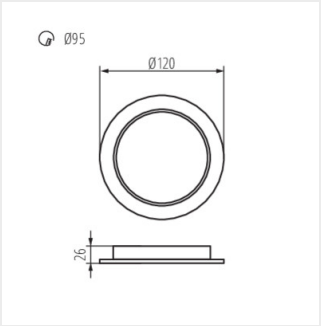

TAVO LED DO 9W-NW

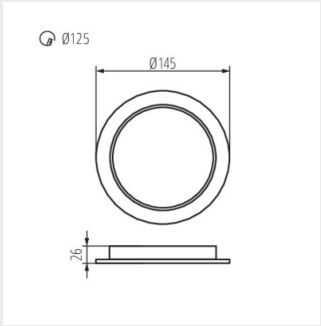

TAVO LED DO 12W-NW

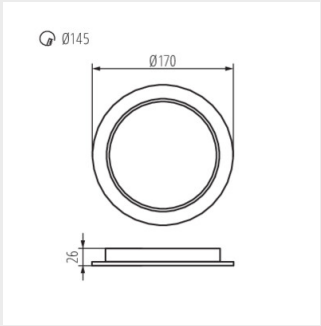

TAVO LED DO 18W-NW

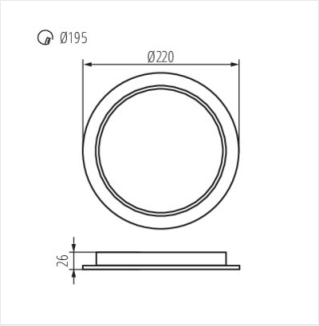

TAVO LED DO 24W-NW

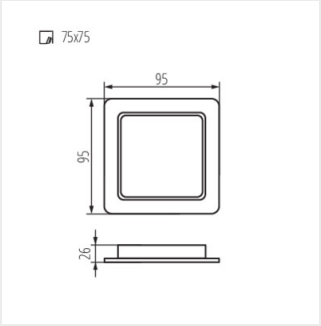

TAVO LED DL 5W-NW

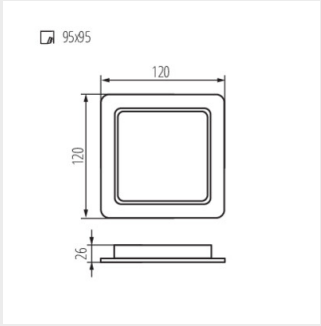

TAVO LED DL 9W-NW

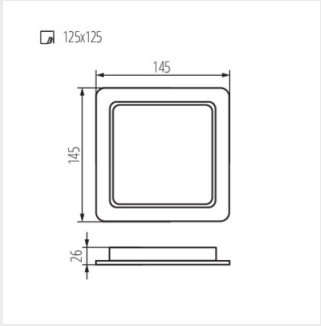

TAVO LED DL 12W-NW

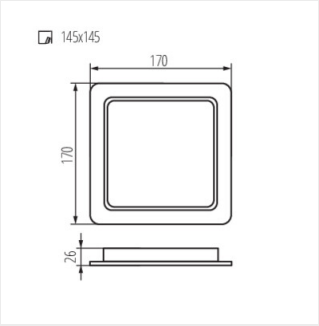

TAVO LED DL 18W-NW

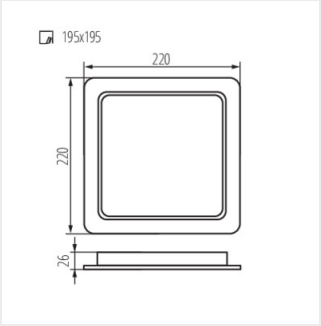

TAVO LED DL 24W-NW

Zastrzega się możliwość wprowadzenia zmian technicznych. Dane zawarte w tym katalogu nie są prawnie wiążące.

PL

TAVO LED

Oprawa typu downlight

Akcesoria

36520 TAVO FRAME DO 12W Ramka do montażu natynkowego downlightów Kanlux TAVO LED.

36521 TAVO FRAME DO 18W Ramka do montażu natynkowego downlightów Kanlux TAVO LED.

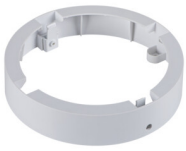

36522 TAVO FRAME DL 12W Ramka do montażu natynkowego downlightów Kanlux TAVO LED.

36523 TAVO FRAME DL 18W Ramka do montażu natynkowego downlightów Kanlux TAVO LED.

Zastrzega się możliwość wprowadzenia zmian technicznych. Dane zawarte w tym katalogu nie są prawnie wiążące.